BAXI

# Baxi 11 Fi Blue
# Baxi 14 Fi Blue

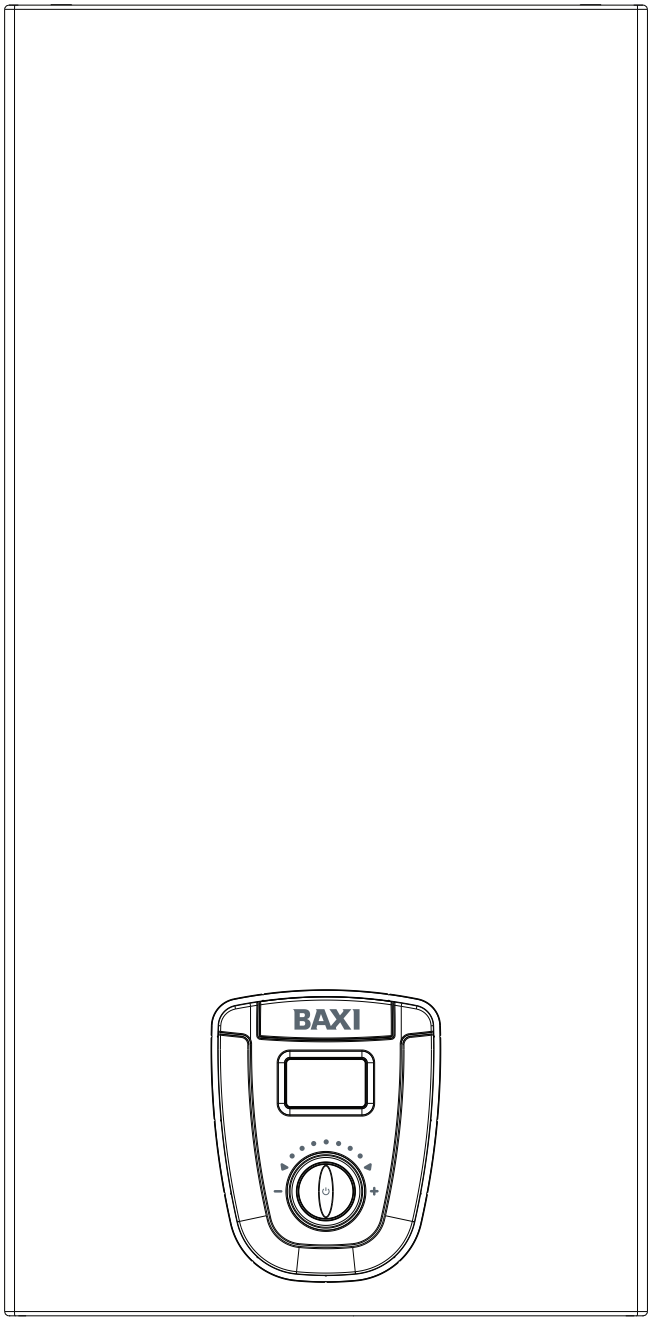


## ISTRUZIONI PER L'INSTALLAZIONE E L'UTILIZZO

# GARANZIA CONVENZIONALE BAXI SPA – CONDIZIONI

**PREMESSA**
La presente Garanzia Convenzionale BAXI SpA non sostituisce né limita la Garanzia Legale di conformità che il Venditore è tenuto a riconoscere all'Utente (rif. Codice del Consumo emanato con il Decreto Legislativo 6 settembre 2005, n. 206 e successive modifiche). Quindi, l'Utente che si avvale della Garanzia Convenzionale mantiene comunque impregiudicati tutti i diritti in suo favore sanciti dalla Garanzia Legale. Baxi SpA si riserva il diritto insindacabile di invalidare in qualsiasi momento la presente Garanzia Convenzionale qualora questa non sia formalmente prevista ed inclusa negli accordi commerciali tra Venditore e la stessa Baxi SpA. In questo caso, l'Utente può senz'altro fare riferimento alla Garanzia Legale di conformità che deve essere sempre e comunque riconosciuta dal Venditore finale del bene.
**Il CAT autorizzato Baxi è sempre tenuto a prendere visione della documentazione fiscale comprovante l'acquisto. In caso di indisponibilità della documentazione fiscale o rifiuto di esibirla da parte dell'Utente/Installatore, la presente Garanzia Convenzionale si intenderà decaduta.**

**1) OGGETTO**
Baxi SpA, con sede a Bassano del Grappa (VI) Via Trozzetti 20, garantisce i propri prodotti contro i vizi di fabbricazione e/o i difetti della componentistica. Baxi SpA dispone di una rete di Centri di Assistenza Tecnica, di seguito denominati CAT, specificatamente addestrati ed autorizzati a condurre interventi di riparazione in garanzia, assistenza post garanzia e manutenzione periodica su tutto il territorio nazionale, inclusi Repubblica di San Marino e Città del Vaticano.
I nominativi dei CAT autorizzati Baxi sono disponibili consultando il sito **www.baxi.it** oppure contattando il Servizio Clienti Baxi allo **0424/517.800.**

**2) CAMPO DI APPLICAZIONE**
La presente Garanzia Convenzionale è applicabile ai componenti propri dell'apparecchio e prevede la sostituzione o la riparazione gratuita delle parti che dovessero presentare difetti di fabbricazione o non conformità al contratto d'acquisto. Sono pertanto esclusi i componenti soggetti ad usura (rif. paragrafo 5) e tutti gli altri componenti dell'impianto non facenti parte dell'apparecchio, qualsiasi sia la loro funzione. Qualora il ripristino della piena funzionalità dell'apparecchio non fosse possibile attraverso la riparazione o qualora, ad insindacabile giudizio di Baxi SpA, la stessa risultasse eccessivamente onerosa rispetto al valore dell'apparecchio medesimo, potrà essere disposta la sostituzione dell'apparecchio difettoso con un pari modello, oppure, in caso di indisponibilità di quest'ultimo per qualsivoglia ragione, con un modello avente caratteristiche equivalenti o superiori. In questo caso, rimarranno in vigore i termini e la durata della garanzia dell'apparecchio sostituito, cioè del contratto originario.

**3) DURATA E DECORRENZA**
**La durata della Garanzia Convenzionale è pari a 2 anni e decorre dalla data d'acquisto dell'apparecchio, comprovata dalla documentazione fiscale che l'Utente è tenuto a conservare ed esibire nel caso sia richiesto l'intervento in garanzia da parte del CAT autorizzato Baxi.**
La presente Garanzia Convenzionale è subordinata alla conformità dell'installazione alle normative vigenti, pertanto l'Utente che intende avvalersene deve essere in possesso, ed esibire su richiesta del CAT, la documentazione prevista dalla normativa (dichiarazione di conformità o altro documento equivalente, progetto se richiesto, ecc.) che l'Installatore è tenuto a rilasciare al termine dei lavori.
In assenza di tale documentazione tecnica, l'utilizzo dell'apparecchio è ad esclusivo rischio e pericolo dell'Utente.

**4) MODALITA' DI EROGAZIONE DEL SERVIZIO DI ASSISTENZA TECNICA**
In caso di chiamata da parte dell'Utente, il CAT autorizzato Baxi è tenuto ad intervenire entro un termine congruo, salvo cause di forza maggiore; il tempo di intervento è solitamente determinato non solo dall'ordine cronologico di chiamata, ma anche dalla criticità del malfunzionamento segnalato. E' importante che l'Utente denunci il vizio riscontrato nel più breve tempo possibile e comunque entro e non oltre 2 mesi dalla scoperta. Trascorsi i termini della Garanzia Convenzionale, l'Utente ha comunque la facoltà di avvalersi del CAT autorizzato per il servizio di assistenza tecnica e manutenzione che sarà non più gratuito bensì a pagamento, in base ai tariffari in vigore.
Per tutti gli interventi di sostituzione componenti, sia in garanzia che successivamente, i CAT autorizzati sono contrattualmente tenuti ad utilizzare esclusivamente ricambi nuovi ed originali Baxi, facilmente riconoscibili dall'imballo personalizzato Baxi SpA. Qualsiasi ricambio sostituito gratuitamente durante il periodo di garanzia è da ritenersi di esclusiva proprietà di BAXI SpA.

**5) COPERTURE ED ESCLUSIONI**
Durante il periodo della Garanzia Convenzionale, Baxi SpA si impegna a sostituire o riparare gratuitamente i componenti che dovessero risultare affetti da malfunzionamenti e/o vizi di fabbricazione, ad esclusione dei componenti di normale usura quali elettrodi di accensione e rilevazione fiamma, guarnizioni, sonde, pannelli isolanti all'interno della camera di combustione.
Eventuali componenti che, anche se difettosi in origine, dovessero risultare manomessi ad opera di personale estraneo alla rete dei CAT autorizzati Baxi, non saranno riconosciuti in garanzia.
La Garanzia Convenzionale non comprende in nessun caso danni e difetti conseguenti a:
- trasporto e stoccaggio inadeguato eseguito a cura di terzi non rientranti nella responsabilità di Baxi SpA;
- installazione ed utilizzo non conformi alle istruzioni ed alle avvertenze riportate nel presente manuale;
- incrostazioni dovute alla presenza di calcare o altre impurità nell'acqua sanitaria e non opportunamente trattate, come previsto dalla normativa vigente;
- ostruzioni/incrostazioni dovute alla presenza di impurità conseguenti alla mancata pulizia preliminare dell'impianto;
- allacciamenti ad impianti elettrici, idrici, gas e fumari non conformi alle norme vigenti, nonché inadeguato fissaggio delle strutture di supporto;
- manomissioni o interventi effettuati da personale non espressamente autorizzato da BAXI SpA;
- impiego di liquidi per la pulizia delle parti funzionali ed il trattamento delle acque non espressamente autorizzati da Baxi SpA;
- utilizzo di ricambistica usata e/o non originale BAXI SpA (cfr. par. 4);
- agenti atmosferici (fulmini, trombe d'aria, grandine, gelo, ecc.), calamità telluriche, incendi, furto, scasso e atti vandalici;
- permanenza in cantiere o comunque in ambiente non adeguatamente protetto e, più in generale, negligente conservazione dell'apparecchio;
- corrosione causata da azioni chimiche e/o elettriche provocate da fattori esterni;
- prolungata inattività dell'apparecchio che possa determinare il deterioramento/blocco irreversibile di componenti funzionali quali pompe, attuatori, pressostati, ventilatori, micro interruttori, valvole gas, ecc.;
- utilizzo di accessori non previsti da Baxi SpA o non compatibili con l'apparecchio stesso.

La Garanzia Convenzionale non è cumulabile, pertanto, in caso di sostituzione o riparazione, vale sempre la data di decorrenza garanzia dell'apparecchio originario, ferma la garanzia di legge per il restante periodo.

**6) ULTERIORI CONDIZIONI**
Al fine di consentire gli eventuali interventi di riparazione/sostituzione componenti in caso di guasto, nonché le normali operazioni di manutenzione periodica, **l'apparecchio deve essere installato in modo tale che qualunque suo componente sia accessibile in maniera agevole e rapida. A tal fine, Baxi SpA raccomanda l'installazione dell'apparecchio in luogo accessibile e sicuro in termini normativi, senza quindi che l'accesso comporti oneri aggiuntivi rispetto ai costi prettamente pertinenti all'intervento tecnico di manutenzione, riparazione o sostituzione dell'apparecchio.** Pertanto, **la Garanzia Convenzionale non copre** in alcun caso l'eventuale aggravio di costo relativo a:
- noleggio di gru, piattaforme mobili aeree e trabattelli;
- allestimento/disallestimento di scale e ponteggi;
- lo smontaggio ed il successivo montaggio di altri apparecchi ed impianti che dovessero ostacolare l'intervento;
- opere idrauliche, elettriche e murarie;

**7) LEGGE APPLICABILE E FORO COMPETENTE**
La Garanzia Convenzionale è regolata dalla Legge Italiana. Per qualsiasi controversia, è competente il foro di Vicenza.

L'apparecchio è costruito secondo le regole della buona tecnica nello spirito delle leggi in vigore.
La marcatura CE posta sul prodotto indica che lo stesso è conforme alle seguenti Direttive Europee:

- **Regolamento apparecchi a gas (UE) 2016/426**
- **Direttiva bassa tensione 2014/35/UE**
- **Direttiva compatibilità elettromagnetica 2014/30/UE**
- **Normativa apparecchi a gas per la produzione istantanea di acqua calda sanitaria UNI ENI 26:2015**
- **Direttiva progettazione ecocompatibile dei prodotti connessi all'energia 2009/125/CE**
- **Direttiva indicazioni del consumo di energia mediante etichettatura 2010/30/UE**
- **Regolamento delegato (UE) n. 812/2013**
- **Regolamento delegato (UE) n. 814/2013**

**DISMISSIONE E SMALTIMENTO DELL'APPARECCHIO (RAEE)**

Dopo la dismissione questo apparecchio non deve essere smaltito come rifiuto urbano misto.

E' d'obbligo, per questo tipo di rifiuti, la raccolta differenziata al fine di permettere il recupero e il riutilizzo dei materiali di cui l'apparecchio è costituito.

Rivolgersi ad operatori autorizzati allo smaltimento di questo tipo di apparecchi.

Una scorretta gestione del rifiuto e del suo smaltimento ha potenziali effetti negativi sull'ambiente e sulla salute umana.

Il simbolo riportato sull'apparecchio, rappresenta il divieto di smaltimento del prodotto come rifiuto urbano misto.

L'apparecchio risponde alla Direttiva Europea 2010/30/UE "ErP Energy Labelling".

L'etichetta energetica riporta le informazioni sulle caratteristiche di efficienza del prodotto.

In questa maniera il consumatore finale ha la possibilità di identificare e comparare prodotti simili e di poter operare scelte consapevoli indirizzandosi verso apparecchi ad alta efficienza.

Di seguito la descrizione dell'etichetta e la scheda prodotto con i dati richiesti dalla Direttiva.

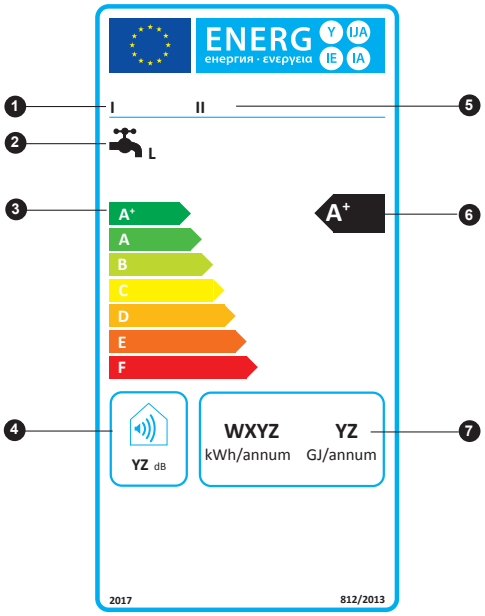


❶ Nome o marchio fornitore

❷ Funzione di riscaldamento dell'acqua: profilo di carico

❸ Scala di efficienza energetica

❹ Livello di potenza sonora all'interno

❺ Modello

❻ Classe di efficienza energetica di riscaldamento dell'acqua

❼ Consumo annuo di energia

| SCHEDA PRODOTTO | | | | |
|---|---|---|---|---|
| | **BAXI** | | **Baxi 11 Fi Blue** | **Baxi 14 Fi Blue** |
| ❷ | Profilo di carico dichiarato | | M | XL |
| ❹ | Livello di potenza sonora all'interno | dB(A) | 51 | 50 |
| ❻ | Classe di efficienza energetica di riscaldamento dell'acqua | | A | A |
| | Efficienza energetica di riscaldamento dell'acqua | % | 69 | 86 |
| ❼ | Consumo annuo di energia | GJ | 6 | 17 |
| | Consumo annuo di energia | kWh | 18 | 20 |
| | Emissioni di ossidi d'azoto | mg/kWh | 35,4 | 29,4 |

**AVVERTENZA**

Questo libretto contiene dati ed informazioni destinati sia all'utente che all'installatore.
Nello specifico l'utente deve porre attenzione ai capitoli: Avvertenze generali e sicurezze, Pannello comandi e Utilizzo dell'apparecchio

In alcune parti del manuale sono utilizzati i simboli:

⚠ **ATTENZIONE** = per azioni che richiedono particolare cautela ed adeguata preparazione

⛔ **VIETATO** = per azioni che NON DEVONO essere assolutamente eseguite

**ATTENZIONE**

Per preservare la durata e le caratteristiche di efficienza dell'apparecchio è obbligatoria l'installazione di un dosatore di polifosfati in presenza di acque le cui caratteristiche possono provocare l'insorgenza di incrostazioni calcaree.

Per il D.P.R. 59/09 è obbligatorio trattare l'acqua di alimentazione con durezza temporanea maggiore o uguale a 25 gradi francesi per il circuito di riscaldamento e maggiore uguale di 15 gradi francesi per l'acqua sanitaria, mediante trattamento chimico (secondo UNI 8065) di condizionamento per potenze ≤ 100 kW o di addolcimento per potenze > 100 kW.

**Il mancato rispetto di quanto sopra comporta il decadimento della garanzia.**

## INDICE


| | | |
|---|---|---|
| **AVVERTENZE GENERALI E SICUREZZE** | pag. | 5 |
| **DESCRIZIONE DELL'APPARECCHIO** | " | 5 |
| Componenti dello scaldabagno | " | 6 |
| Dimensione e interassi attacchi idraulici | " | 6 |
| Schema elettrico | " | 7 |
| Circuito idraulico | " | 7 |
| Dati tecnici | " | 8 |
| **INSTALLAZIONE** | " | 9 |
| Normative | " | 9 |
| Fissaggio a parete | " | 9 |
| Collegamento elettrico | " | 9 |
| Collegamento gas | " | 10 |
| Collegamento acqua | " | 10 |
| Evacuazione dei prodotti della combustione | " | 10 |
| Avvertenze prima dell'accensione | " | 12 |
| Verifica della pressione di rete | " | 12 |
| Trasformazione gas | " | 13 |
| **PANNELLO COMANDI** | " | 14 |
| **UTILIZZO DELL'APPARECCHIO** | " | 14 |
| Verifiche preliminari | " | 14 |
| Messa in funzione dell'apparecchio | " | 14 |
| Regolazione della temperatura dell'acqua | " | 15 |
| Spegnimento dell'apparecchio | " | 15 |
| Anomalie e visualizzazioni a display | " | 15 |
| **ATTIVAZIONE "MENÙ SERVICE"** | " | 17 |
| **MANUTENZIONE** | " | 20 |


# GUIDA RAPIDA

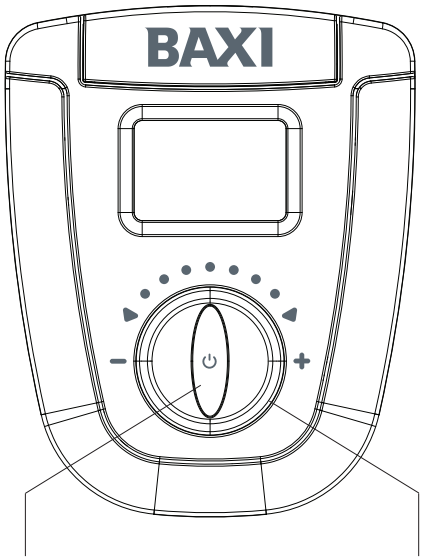


tasto di accensione/spegnimento/reset

manopola di regolazione temperatura acqua

## ACCENSIONE

Premere il tasto di accensione ⏻.

## REGOLAZIONE DELLA TEMPERATURA DELL'ACQUA

Ruotare la manopola di regolazione verso destra per aumentare la temperatura e verso sinistra per diminuirla (temperatura compresa tra 37 e 60°C).

## SPEGNIMENTO

Tenere premuto il tasto di spegnimento ⏻, appena i simboli ▬ ▬ iniziano a lampeggiare rilasciare il tasto.

L'apparecchio sarà in stato di OFF, il display visualizza i simboli ▬ ▬ fissi.

## RESET

Tenere premuto il tasto reset ⏻, appena compare la scritta r S rilasciare il tasto.

L'apparecchio è disponibile per l'utilizzo.

# AVVERTENZE GENERALI E SICUREZZE

Il manuale d'istruzioni costituisce parte integrante del prodotto e di conseguenza deve essere conservato con cura e accompagnare sempre l'apparecchio; in caso di smarrimento o danneggiamento, ne richieda un'altra copia al Centro di Assistenza Tecnica.

⚠ L'apparecchio dovrà essere destinato all'uso previsto dal costruttore. È esclusa qualsiasi responsabilità contrattuale ed extracontrattuale per danni causati a persone, animali o cose, da errori di installazione, di regolazione e di manutenzione o usi impropri

⚠ Il manuale di installazione, servizio ed uso costituisce una parte integrale e fondamentale equipaggiamento dello scaldabagno, e deve essere conservato durante tutto il periodo dell'utilizzo e letto attentamente, perché contiene tutte le informazioni ed avvertenze riguardanti la sicurezza durante l'installazione, uso e manutenzione, che devono essere rispettati. Nel caso di trasferimento dell'apparecchio ad altro utilizzatore, bisogna dotarlo del manuale di installazione, servizio ed uso

⚠ L'installazione dell'apparecchio e qualsiasi altro intervento di assistenza e di manutenzione devono essere eseguiti da personale qualificato in conformità alle norme in vigore e successivi aggiornamenti

⚠ Per l'installazione si consiglia di rivolgersi a personale specializzato

⚠ L'inadempimento alle raccomandazioni di cui al presente manuale d'uso, e la mancata realizzazione delle indicazioni ivi comprese da parte degli installatori e dell'utilizzatore, non possono costituire oggetto di rivendicazione di garanzia

⚠ I dispositivi di sicurezza o di regolazione automatica non devono, durante tutta la vita dell'impianto, essere modificati se non dal costruttore

⚠ Quest'apparecchio serve a produrre acqua calda, deve quindi essere allacciato ad una rete di distribuzione d'acqua calda sanitaria, compatibilmente alle sue prestazioni ed alla sua potenza

⚠ In caso di fuoriuscite d'acqua, chiudere l'alimentazione idrica ed avvisare con sollecitudine personale qualificato del Centro di Assistenza Tecnica

⚠ In caso di assenza prolungata chiudere l'alimentazione del gas. Nel caso in cui si preveda rischio di gelo, svuotare lo scaldabagno dall'acqua ivi contenuta

⚠ In caso di guasto e/o di cattivo funzionamento dell'apparecchio, disattivarlo, astenendosi da qualsiasi tentativo di riparazione o d'intervento diretto

⚠ La manutenzione dell'apparecchio dev'essere eseguita almeno una volta all'anno: programmarla per tempo con il Centro di Assistenza Tecnica significherà evitare sprechi di tempo e denaro

⚠ Il prodotto a fine vita non dev'essere smaltito come un rifiuto solido urbano ma dev'essere conferito ad un centro di raccolta differenziata

⚠ In caso di assenza prolungata chiudere l'alimentazione del gas. Nel caso in cui si preveda rischio di gelo, svuotare lo scaldabagno dall'acqua ivi contenuta.

⚠ Nella zona del bruciatore il mantello può raggiungere temperature elevate, con il rischio di scottature in caso di contatto.

L'utilizzo dell'apparecchio richiede la stretta osservanza di alcune regole fondamentali di sicurezza:

⛔ Non utilizzare l'apparecchio per scopi diversi da quelli cui è destinato

⛔ È assolutamente sconsigliato tappare con stracci, carte od altro le griglie di aspirazione o di dissipazione e l'apertura di aerazione del locale dov'è installato l'apparecchio

⛔ Avvertendo odore di gas, non azionare assolutamente interruttori elettrici, telefono e qualsiasi altro oggetto che possa provocare scintille. Aerare il locale spalancando porte e finestre e chiudere il rubinetto centrale del gas

⛔ Non appoggiare oggetti sull'apparecchio

⛔ Non lasciare contenitori e sostanze infiammabili nel locale dov'è installato l'apparecchio

⛔ È sconsigliato qualsiasi tentativo di riparazione in caso di guasto e/o di cattivo funzionamento dell'apparecchio

⛔ È sconsigliato l'uso dell'apparecchio da parte di bambini o persone inesperte

⛔ È vietato intervenire su elementi sigillati

**Per un miglior utilizzo, tenere presente che:**
- Una pulizia esterna periodica con acqua saponata, oltre che a migliorare l'aspetto estetico, preserva la pannellatura da corrosione, allungandone la vita
- Non utilizzare solventi, polveri e spugne abrasive
- Non effettuare pulizie dell'apparecchio e/o delle sue parti con sostanze facilmente infiammabili (esempio: benzina, alcoli, nafta, ecc.).

Nell'imballo dello scaldabagno si trovano:

n. 1 staffa di fissaggio a parete con viti e tasselli

n. 2 flange fumi

n. 1 dima in carta

# DESCRIZIONE DELL'APPARECCHIO

Con il termine NOx vengono identificati l'insieme dei due più importanti ossidi di Azoto:
- NO Monossido di Azoto (poco dannoso per l'uomo)
- NO2 Biossido di Azoto (molto dannoso per l'uomo e l'ambiente)

NOx si forma durante i processi di combustione ad alte temperature. Per abbattere le emissioni di NOx è necessario raffreddare la fiamma. In pratica l'acqua che circola all'interno dello scaldabagno, dopo essere stata riscaldata nello scambiatore, entra nel bruciatore, ne raffredda la fiamma, quindi esce verso l'utilizzo finale.
Lo speciale bruciatore raffreddando la fiamma e controllando il flusso d'aria necessario per la combustione, genera fiamme "più fredde" evitando la perdita di rendimento termico e trasferendo l'energia all'acqua con la massima efficienza, generando una combustione ottimale e controllata con bassissime emissioni.

## Componenti dello scaldabagno

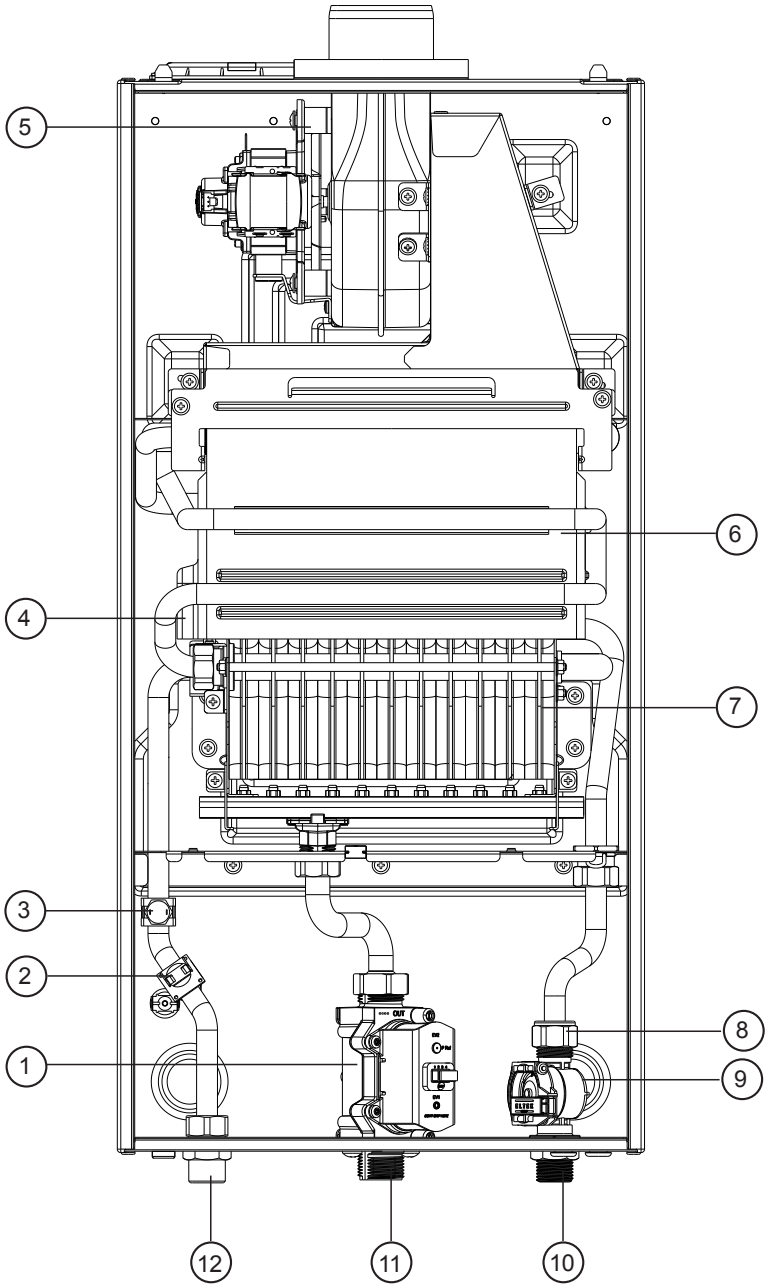


***Legenda***

1. Valvola gas
2. Termostato limite
3. Sonda NTC
4. Elettrodo accensione/rilevazione
5. Ventilatore
6. Scambiatore
7. Bruciatore
8. Regolatore di flusso
9. Flussimetro
10. Entrata acqua fredda
11. Gas
12. Uscita acqua calda

*Fig. 1 - Componenti scaldabagno*

## Dimensioni e interassi attacchi idraulici

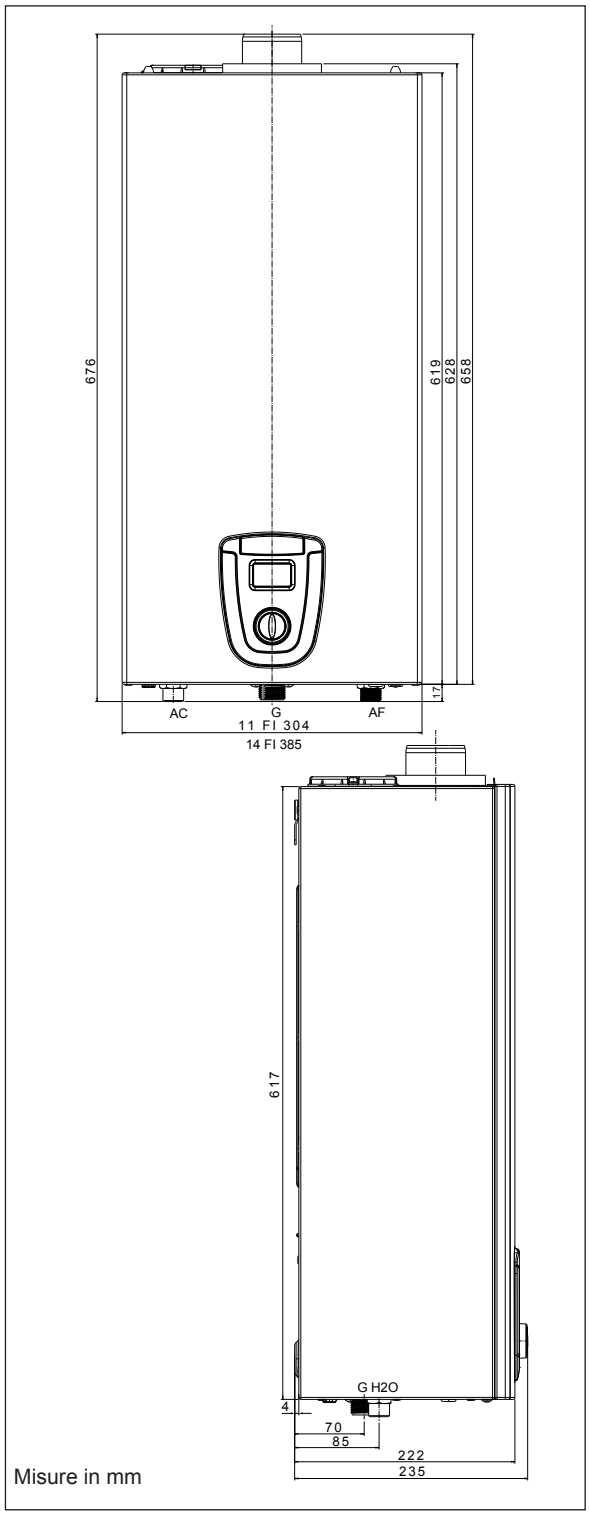


*Fig. 3 - Dimensioni d'installazione*

## Sostituzione dell'elettodo

Dopo la sostituzione dell'elettrodo verificare che la distanza tra l'elettrodo e il bruciatore sia 6,5 mm.
Tolleranza 6,0÷7,0 mm.

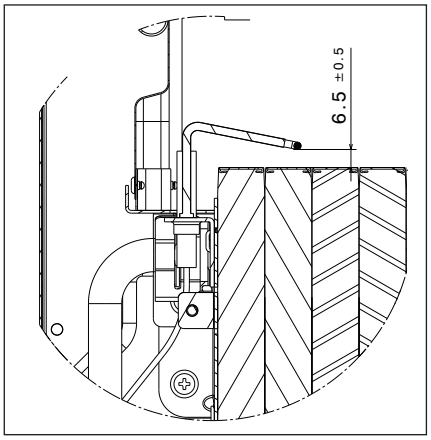


*Fig. 2 - Sostituzione dell'elettrodo*

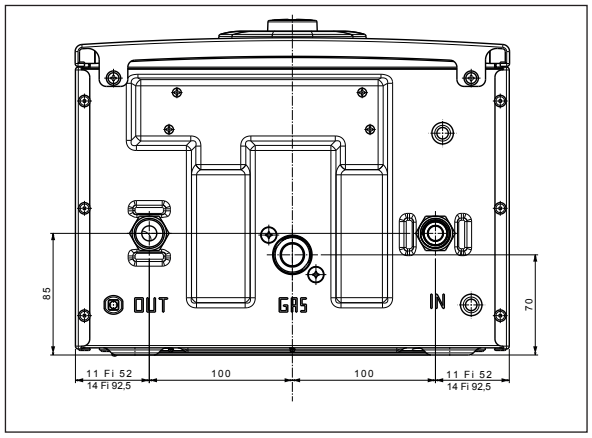


*Fig. 4 - Attacchi idraulici*

## Schema elettrico

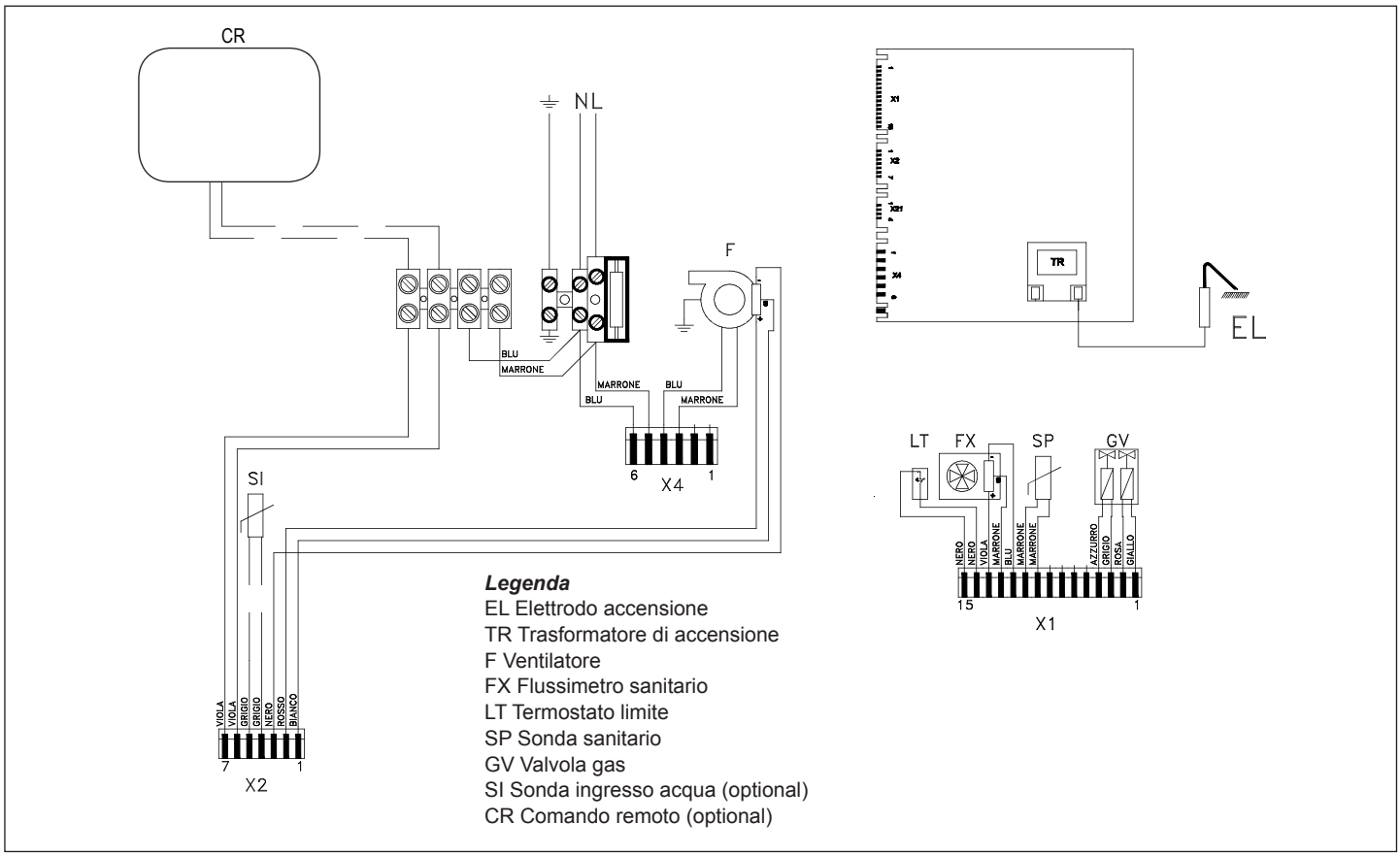


*Fig. 5 - Schema elettrico*

## Circuito idraulico

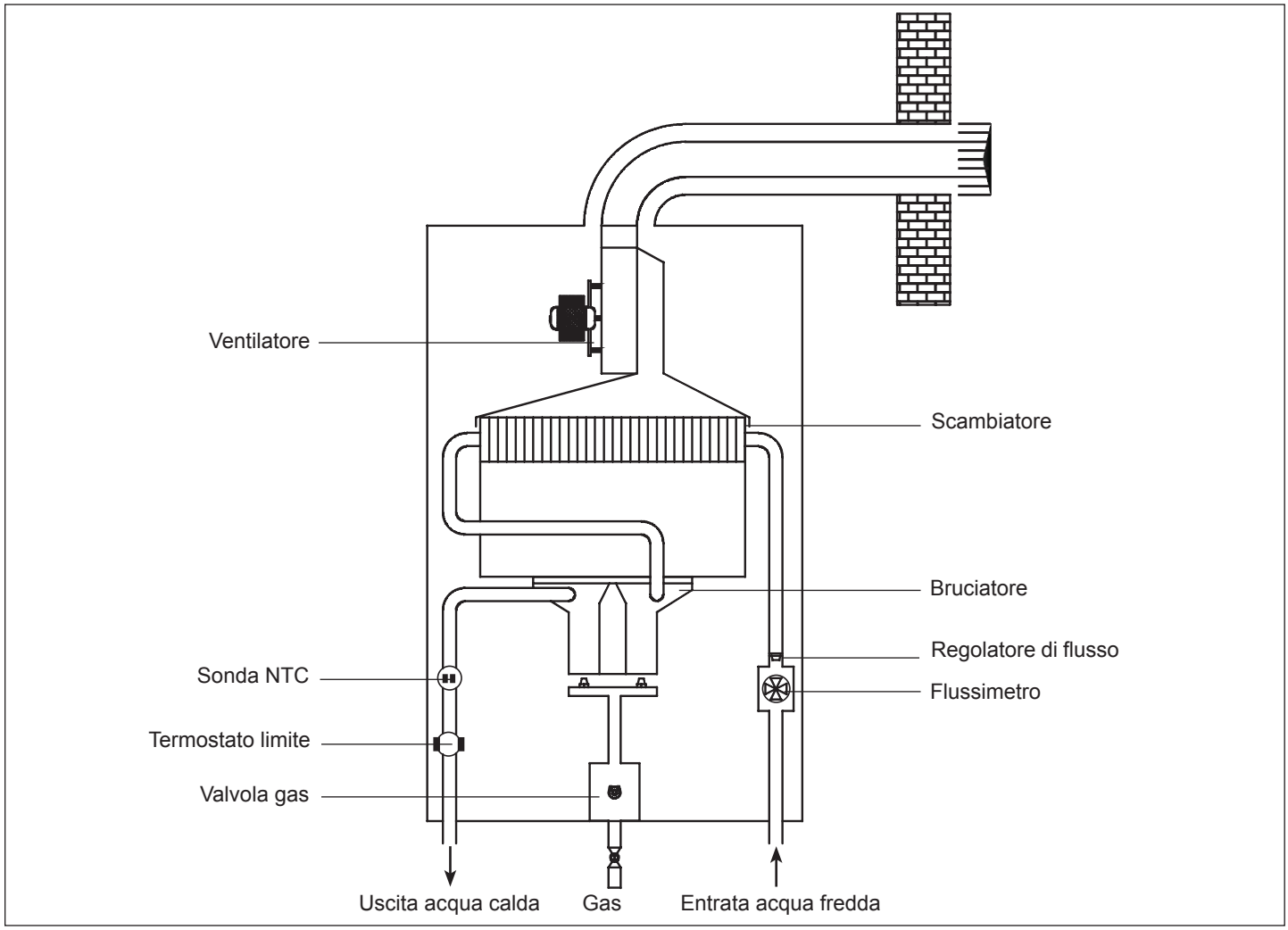


*Fig. 6 - Circuito idraulico*

## Dati Tecnici

| | | 11 Fi Blue | | | 14 Fi Blue | | |
|---|---|---|---|---|---|---|---|
| | | kW - kcal/h | | | kW - kcal/h | | |
| Portata termica nominale (Qn) | | 21,5 - 18.490 | | | 27,0 - 23.220 | | |
| Potenza utile nominale (Pn) | | 19,0 - 16.364 | | | 23,9 - 20.596 | | |
| Portata termica minima (Qm) | | 9,5 - 8.170 | | | 10,0 - 8.600 | | |
| Potenza utile minima (Pm) | | 7,5 - 6.462 | | | 7,8 - 6.691 | | |
| **TIPO GAS** | | **GAS METANO** | **GAS PROPANO** | | **GAS METANO** | **GAS PROPANO** | |
| | | **G20** | **G30** | **G31** | **G20** | **G30** | **G31** |
| P.C.I. (15° C 1013 mbar) | MJ/m³ | 34,02 | 116,09 | 88,00 | 34,02 | 116,09 | 88,00 |
| WI (15° C 1013 mbar) | MJ/m³ | 45,67 | 80,58 | 70,69 | 45,67 | 80,58 | 70,69 |
| Pressione nominale d'alimentazione | mbar | 20 | 28-30 | 37 | 20 | 28-30 | 37 |
| Consumo (15° C 1013 mbar) | | 2,28 m³/h | 1,70 kg/h | 1,67 kg/h | 2,86 m³/h | 2,13 kg/h | 2,10 kg/h |
| Pressione bruciatore massima | mbar | 11,7 | 28,3 | 36,4 | 12,4 | 28,2 | 36,0 |
| Pressione bruciatore minima | mbar | 2,6 | 6,1 | 8,0 | 2,0 | 4,4 | 5,6 |
| Nr Ugelli / Ø Ugello bruciatore principale | Nr/mm | 18x0,86 +4x0,83 | 18x0,50 +4x0,48 | | 24x0,86 +4x0,83 | 24x0,50 +4x0,48 | 24x0,50 +4x0,48 |
| Emissione NOx (EN26:2015 su $H_S$) | mg/kWh | 35,4 | 60,3 | 45,1 | 29,4 | 45,0 | 20,9 |
| Ø Attacco gas | " | 3/4 | | | 3/4 | | |
| Categoria gas | | II2R3R | | | | | |

| **EVACUAZIONE DEI FUMI** | | **11 Fi Blue** | | | **14 Fi Blue** | | |
|---|---|---|---|---|---|---|---|
| | | **G20** | **G30** | **G31** | **G20** | **G30** | **G31** |
| Portata massica dei fumi (min-max) | kg/h | 39,308-60,035 | 42,465-63,644 | 34,005-53,020 | 40,233-66,526 | 45,936-73,412 | 38,273-62,873 |
| Temperatura fumi (max-min) | °C | 160 - 101 | 165 - 101 | 159 - 96 | 177 - 90 | 177 - 95 | 174 - 91 |
| Portata aria | Nm³/h | 46,315 | 49,112 | 40,741 | 51,262 | 56,620 | 48,280 |
| Ø tubo scarico fumi | mm | 100/60 80/80 | | | 100/60 80/80 | | |

| **PRESTAZIONI VENTILATORE** | | **11 Fi Blue** | **14 Fi Blue** |
|---|---|---|---|
| Prevalenza residua senza tubi | Pa | 71 | 80 |

| **CIRCUITO ELETTRICO** | | **11 Fi Blue** | **14 Fi Blue** |
|---|---|---|---|
| Tensione elettrica | V - Hz | 230 - 50 | 230 - 50 |
| Potenza massima assorbita | W | 41 | 59 |
| Grado di protezione | | IPX5D | IPX5D |

| **TEMPERATURA LUOGO DI INSTALLAZIONE** | | **11 Fi Blue** | **14 Fi Blue** |
|---|---|---|---|
| Temperatura minima di funzionamento | °C | 3 | 3 |

| **ACQUA** | | **11 Fi Blue** | **14 Fi Blue** |
|---|---|---|---|
| Limitatore di flusso sanitario | l/min | 8 | 12 |
| Capacità di prelievo continuo (ΔT 35 K) | l/min | 8 | 10 |
| Portata minima di accensione | l/min | 2 | 2 |
| Temperatura selezionabile dell'acqua | °C | 37-60 | 37-60 |
| Pressione minima | bar | 0,13 | 0,13 |
| Pressione massima | bar | 10 | 10 |
| Ø Attacchi acqua | | 1/2" | 1/2" |

| **DIMENSIONI E PESI** | | **11 Fi Blue** | **14 Fi Blue** |
|---|---|---|---|
| Altezza | mm | 617 | 617 |
| Larghezza | mm | 304 | 385 |
| Profondità | mm | 222 (235 con estetica) | 222 (235 con estetica) |
| Peso | Kg | 14 | 16 |

Nota: temperatura acqua fredda di riferimento di 15°C.

# INSTALLAZIONE

## Normative

⚠ Affidare l'installazione dello scaldabagno a personale in possesso di adeguate abilitazioni professionali

⚠ L'allacciamento dello scaldabagno all'impianto dell'acqua, del gas e di scarico dei gas combusti, e il locale in cui deve essere installato lo scaldabagno devono essere conformi alle normative e prescrizioni vigenti

⚠ All'installazione avvenuta dello scaldabagno, bisogna effettuare il controllo dell'ermeticità di tutti i collegamenti del gas e dell'acqua

⚠ L'installazione, il collegamento del gas, il montaggio dei condotti di aspirazione aria/scarico combusti, i collegamenti elettrici e la messa in funzione dello scaldabagno, devono essere affidati ad un installatore abilitato ai sensi di Legge (L. 46/90)

⚠ Attenersi a leggi e normative vigenti (UNI-CIG 7129 e 7131), ad eventuali disposizioni locali riguardanti l'installazione di apparecchi a gas e relativi sistemi di evacuazione dei gas combusti

⚠ Verificare se la pressione gas di rete corrisponde a quella indicata, per l'uso dell'apparecchio

⚠ Installare un rubinetto sulla tubazione del gas, a monte dell'apparecchio, in posizione visibile ed accessibile e comunque il più vicino possibile all'apparecchio

⚠ Verificare che l'apparecchio da installare sia predisposto per il tipo di gas distribuito dalla rete

⚠ Procedere al controllo della durezza dell'acqua (°f).
In caso di durezza elevata, si consiglia il montaggio, a monte dell'apparecchio, di un dispositivo di addolcimento acque o di altro tipo comprovato e conforme alle Norme vigenti

## Fissaggio a parete

**Precauzioni**

⚠ **Non installare questo apparecchio in un locale che presenti una atmosfera ambiente contenente polveri o vapori grassi e/o corrosivi**

- L'apparecchio deve essere installato su una parete idonea ed in prossimità di un condotto di evacuazione fumi
- Per consentire le operazioni di manutenzione è indispensabile lasciare intorno all'apparecchio le distanze minime indicate in figura.

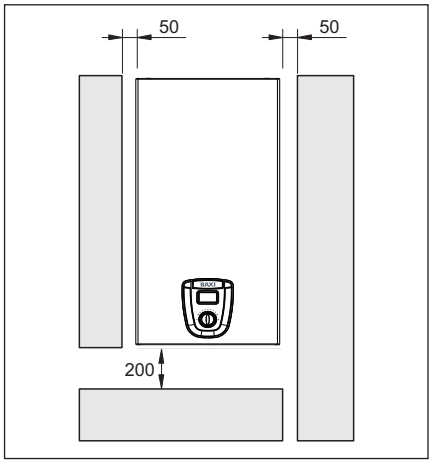

*Fig. 7 - Distanze minime richieste*

**Ubicazione**

- È vietato installare lo scaldabagno in locali dove la temperatura possa scendere sotto 0°C. Se l'apparecchio rimane, in locali esposti al rischio di gelo, è necessario scollegare lo scaldabagno e provvedere al suo svuotamento
- Lo scaldabagno non deve essere mai chiuso ermeticamente in un mobile o una nicchia ma deve essere previsto un adeguato afflusso d'aria
- Lo scaldabagno non deve essere posto al di sopra di una cucina o altro apparecchio di cottura al fine di evitare la deposizione del grasso dei vapori di cucina e conseguentemente un cattivo funzionamento
- Le pareti sensibili al calore (per es. quelle in legno) devono essere protette con opportuno isolamento

**Staffa di sostegno**

Stabilita la posizione dell'apparecchio, praticare n°2 fori Ø 6 per l'applicazione dell'apposita staffa di sostegno (utilizzate la stessa staffa per tracciare i fori), fissare la stessa con i tasselli in dotazione.

Viene di seguito descritta la tipologia di scarico posteriore ed orizzontale che è la più comune:

- Tracciare il centro del foro del condotto
- Praticare un foro di Ø 105 mm come indicato sulla dima di carta
- Agganciare l'apparecchio alla staffa di sostegno e collegare i condotti scarico fumi.

## Collegamento elettrico

⚠ **Corrente elettrica con tensione 230V.**
**Prima di qualsiasi intervento sulla parte elettrica, disinserire sempre la tensione 230V.**

Collegare il cavo in dotazione alla linea rispettando la fase, il neutro e la terra.
Nella eventualità di una sostituzione del cavo di alimentazione, operazione che comunque deve essere eseguita da un tecnico qualificato, allacciare l'apparecchio con un cavo tipo H 05 V VF 3 x 0,75 $mm^2$ con Ø max 7mm come quello dato in dotazione, inoltre il cavo di terra deve essere di 30 mm più lungo dei cavi di alimentazione. Alimentare l'apparecchio tramite un interruttore onnipolare con apertura tra i contatti di almeno 3 mm. Per le operazioni di manutenzione togliere tensione agendo sull'interruttore onnipolare.
N.B. si declina ogni responsabilità per danni a persone, animali o cose derivanti dalla mancata messa a terra dell'apparecchio e dalla realizzazione di un impianto elettrico non conforme alle norme vigenti (CEI 68.4).
Far verificare da personale professionalmente qualificato che l'impianto elettrico sia adeguato alla potenza massima assorbita dall'apparecchio, indicata in targa, accertando in particolare che la sezione dei cavi dell'impianto sia idonea alla potenza assorbita dall'apparecchio.
Per l'alimentazione generale dell'apparecchio dalla rete elettrica, non è consentito l'uso di adattatori, prese multiple e/o prolunghe.
L'uso di qualsiasi componente che utilizza energia elettrica comporta l'osservanza di alcune regole fondamentali quali:

- Non toccare l'apparecchio con parti del corpo bagnate o umide e/o piedi nudi
- Non tirare i cavi elettrici
- Non lasciare esposto l'apparecchio ad agenti atmosferici (pioggia, sole, ecc.)
- Non permettere che l'apparecchio sia usato da bambini o da persone inesperte.

Il cavo di alimentazione dell'apparecchio non deve essere sostituito dall'utente. In caso di danneggiamento del cavo spegnere l'apparecchio e, per la sua sostituzione, rivolgersi esclusivamente a personale professionalmente qualificato.
Allorché si decida di non utilizzare l'apparecchio per un certo periodo, è opportuno spegnere l'interruttore elettrico di alimentazione a tutti i componenti dell'impianto che utilizzano energia elettrica.

## Collegamento gas

⚠ L'inosservanza delle norme legislative applicabili può dare origine a incendi o deflagrazioni, causando gravi danni a materiali, animali o a persone, anche irreparabili

Determinare il diametro della tubazione secondo le norme vigenti.
Prima di effettuare l'installazione dell'apparecchio è opportuno soffiare nella conduttura del gas onde eliminare eventuali residui di lavorazione. Collegare lo scaldabagno alla tubazione gas dell'impianto interno e inserire a monte dell'apparecchio un rubinetto per la intercettazione e l'apertura gas.
Attenersi alle prescrizioni di norma.
Per la prima messa in funzione dell'apparecchio, far effettuare da personale professionalmente qualificato le seguenti verifiche:

- Il controllo della tenuta interna ed esterna dell'impianto di adduzione del gas
- La regolazione della portata del gas secondo la potenza richiesta dall'apparecchio
- Che l'apparecchio sia alimentato dal tipo di gas per il quale è predisposto
- Che la pressione di alimentazione del gas sia compresa nei valori riportati in targhetta
- Che l'impianto di alimentazione del gas sia dimensionato per la portata necessaria all'apparecchio e che sia dotato di tutti i dispositivi di sicurezza e controllo prescritti dalle norme vigenti.

In caso di assenza prolungata dell'utente dell'apparecchio, chiudere il rubinetto principale di adduzione del gas all'apparecchio.
Non ostruire le aperture di aerazione del locale dove installato un apparecchio a gas per evitare situazioni pericolose quali la formazione di miscele tossiche ed esplosive.
Non utilizzare i tubi del gas come messa a terra di apparecchi elettrici.

## Collegamento acqua

Collegare lo scaldabagno alla rete idrica e inserire un rubinetto di intercettazione dell'acqua a monte dell'apparecchio.
Guardando l'apparecchio, l'entrata acqua fredda è a destra, l'uscita acqua calda è a sinistra. Assicurarsi che le tubazioni del vostro impianto idrico non siano usate come prese di terra del vostro impianto elettrico o telefonico, **non sono assolutamente idonee a questo uso.** Potrebbero verificarsi in breve tempo gravi danni alle tubature, ed all'apparecchio.
La distanza minima tra l'apparecchio e un punto di prelievo deve essere superiore a 0,5 m.

## Evacuazione dei prodotti della combustione

Per l'evacuazione dei prodotti combusti riferirsi alle normative UNI-CIG 7129 e 7131.
Lo scaldabagno è fornito privo del kit scarico fumi/aspirazione aria, in quanto è possibile utilizzare gli accessori per apparecchi a camera stagna a tiraggio forzato che meglio si adattano alle caratteristiche installative.
Per l'estrazione dei fumi e il ripristino dell'aria comburente dello scaldabagno impiegare tubazioni originali o altre di pari caratteristiche certificate CE e assicurarsi che il collegamento avvenga in maniera corretta, così come indicato dalle istruzioni fornite a corredo degli accessori fumi.
Ad una sola canna fumaria si possono collegare più apparecchi, a condizione che tutti siano del tipo a camera stagna.
Lo scaldabagno è un apparecchio di tipo C (a camera stagna) e deve quindi avere un collegamento sicuro al condotto di scarico dei fumi ed a quello di aspirazione dell'aria comburente che sfociano entrambi all'esterno e senza i quali l'apparecchio non può funzionare.

### SCARICHI COASSIALI ORIZZONTALI

Lo scaldabagno viene fornito predisposto per essere collegato a condotti di scarico/aspirazione coassiale con la flangia fumi installata.
Gli scarichi coassiali possono essere orientati nella direzione più adatta alle esigenze del locale, rispettando modalità e lunghezze riportate in tabella.
In figura 8 sono riportate le quote di riferimento per la tracciatura del foro attraversamento muro rispetto alla piastra di supporto scaldabagno (vedi tabella).

| Lunghezza condotti/metri 11 Fi | Flangia fumi (mm) | Perdita di carico di ogni curva | |
|---|---|---|---|
| | | 45° | 90° |
| fino a 1 | ø 43 | 1 m | 1,4 m |
| da 1 a 2,7 | ø 45 | | |
| da 2,7 a 5,7 | non installata | | |

| Lunghezza condotti/metri 14 Fi | Flangia fumi (mm) | Perdita di carico di ogni curva | |
|---|---|---|---|
| | | 45° | 90° |
| fino a 1 | ø 45 | 1 m | 1,4 m |
| da 1 a 1,9 | ø 47 | | |
| da 1,9 a 3,7 | non installata | | |

### SCARICHI COASSIALI VERTICALI

Impiegare il collettore scarico verticale e, se necessario, le relative prolunghe, rispettando le lunghezze massime consentite come riportato in tabella.

| Lunghezza condotti/metri 11 Fi | Flangia fumi (mm) | Perdita di carico di ogni curva | |
|---|---|---|---|
| | | 45° | 90° |
| fino a 2 | ø 43 | 1 m | 1,4 m |
| da 2 a 3,7 | ø 45 | | |
| da 3,7 a 6,7 | non installata | | |

| Lunghezza condotti/metri 14 Fi | Flangia fumi (mm) | Perdita di carico di ogni curva | |
|---|---|---|---|
| | | 45° | 90° |
| fino a 2 | ø 45 | 1 m | 1,4 m |
| da 2 a 2,9 | ø 47 | | |
| da 2,9 a 4,7 | non installata | | |

### SCARICHI SDOPPIATI

Gli scarichi sdoppiati possono essere orientati nella direzione più adatta alle esigenze del locale.
Il condotto di scarico dei prodotti della combustione è indicato in figura 9. La flangia fumi, quando necessario, deve essere tolta facendo leva con un cacciavite.
La figura 8 riporta la vista dall'alto dello scaldabagno con le quote di riferimento per gli interassi di scarico fumi e ingresso aria comburente, rispetto alla piastra di supporto scaldabagno.
La tabella riporta le lunghezze rettilinee ammesse

| Lunghezza condotti/metri 11 Fi | Flangia fumi (mm) | Perdita di carico di ogni curva | |
|---|---|---|---|
| | | 45° | 90° |
| 5+5 | ø 43 | 1,3 m | 1,8 m |
| da 5+5 a 10+10 | ø 45 | | |
| da 10+10 a 21+21 | non installata | | |

| Lunghezza condotti/metri 14 Fi | Flangia fumi (mm) | Perdita di carico di ogni curva | |
|---|---|---|---|
| | | 45° | 90° |
| 5+5 | ø 45 | 1,3 m | 1,8 m |
| da 5+5 a 9,5+9,5 | ø 47 | | |
| da 9,5+9,5 a 17+17 | non installata | | |

N.B. Nel caso di condotti con lunghezze differenti, riferirsi al grafico seguente.

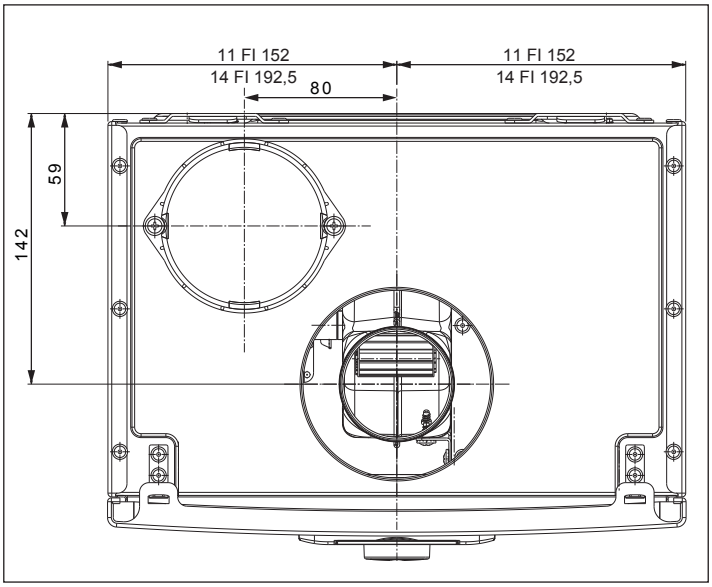


*Fig. 8 - Vista dall'alto con interassi*

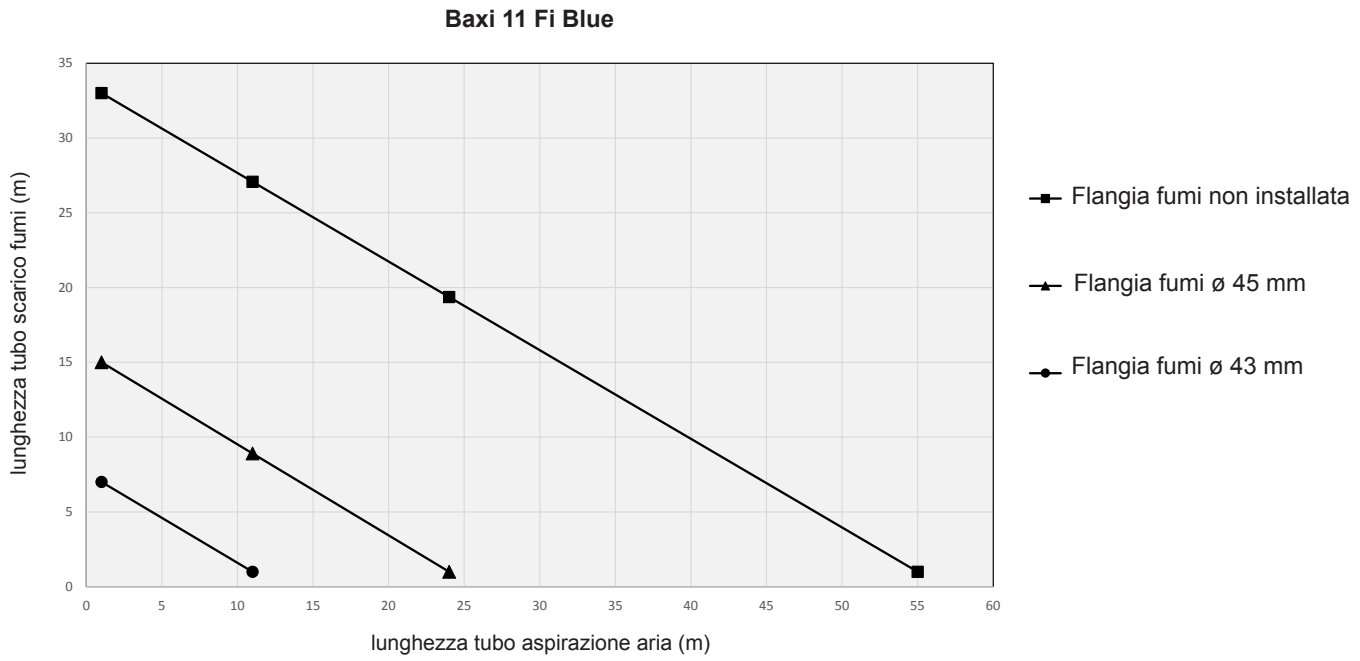


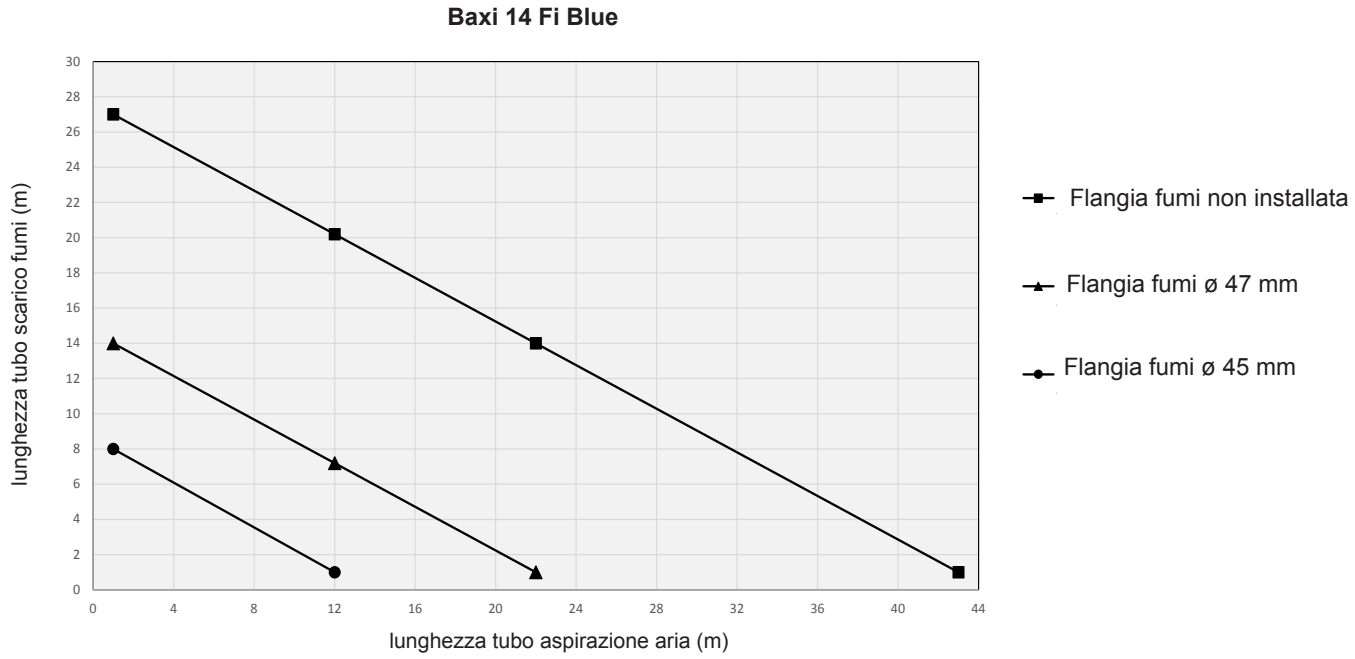


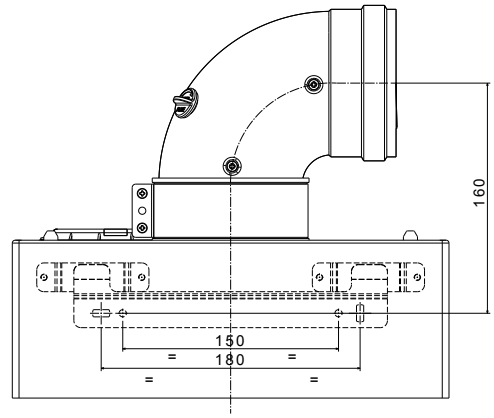


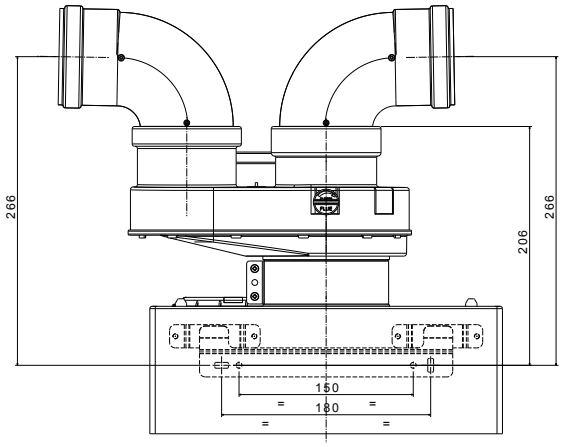


*Fig. 9 - Dimensioni scarichi*