BAXI MAGO

think simple!

BAXI

Baxi Mago: il cronotermostato che ti semplifica la vita

Baxi Mago, è il cronotermostato modulante con wi-fi integrato, pensato per semplificare la vita di installatori, centri assistenza e utenti finali, in quanto permette di gestire il comfort domestico (caldaia, pompa di calore) direttamente da una App, tramite il collegamento wi-fi. Scaricando sullo smartphone o tablet l'App dedicata, sarà possibile connettersi a una o più abitazioni per controllarne la temperatura, gestire la programmazione, visualizzare il grafico dei consumi, leggere gli eventuali messaggi di errore, impostare la modalità vacanza, etc.

Uno strumento innovativo e dal design unico, che abbina un'estrema praticità ad un'estetica moderna, accattivante, dal forte appeal.

Bello da vedere, semplice da usare!

Grazie alla comoda manopola a rotella, la temperatura può essere alzata e abbassata facilmente. Lo schermo retroilluminato presenta grandi numeri di semplice lettura. Il sensore di prossimità attiva lo schermo quando la persona si avvicina e lo spegne quando ci si allontana. Il menu intuitivo, è dotato di tasto "home" che riporta alla schermata iniziale e tasto "conferma" per procedere nelle operazioni.

Programmazione automatica e veloce

Attraverso un breve questionario l'App permette di creare in automatico una programmazione veloce basata su orari e abitudini dell'utente.

Gestione da smartphone e tablet diversi

L'utilizzo avviene con una semplice registrazione che permette di riconoscere il dispositivo, dentro e fuori casa. La gestione è possibile da cellulari diversi, in modo che ogni membro della famiglia possa interagire.

Segue i tuoi programmi!

Gli orari di accensione e spegnimento quotidiani di Baxi Mago possono essere programmati, consentendo di impostare due differenti tipologie settimanali. È possibile inoltre creare cinque diversi scenari giornalieri legati alle molteplici esigenze di temperatura (es. scenario "notte", "sera", "fuori casa", etc).

Consumi sotto controllo

È possibile consultare i grafici dei consumi energetici con andamento settimanale, mensile o annuale.

Ti fa risparmiare!

Baxi Mago permette una doppia modalità di risparmio: innanzitutto, grazie al controllo da App, consente di posticipare l'orario di accensione in caso di rientro ritardato, evitando sprechi di energia; inoltre, dialogando con la caldaia, ne modula la potenza a seconda della necessità, ottimizzando i consumi (sia del riscaldamento che dell'acqua sanitaria).

BAXI

Funzionalità Baxi Mago

Funzionalità	App	Room Unit	Open Therm	On/Off
Visualizzazione temperatura ambiente	●	●	Sì	Sì
Visualizzazione temperatura esterna	●	●	Sì*	No
Visualizzazione pressione acqua	●	●	Sì	No
Controllo stato connessione	●	●	Sì	Sì
Avviso in caso di connessione mancante	●	●	Sì	Sì
Schermo retroilluminato	●	●	Sì	Sì
Aggiornamento dell'ora via Internet	●	●	Sì	Sì
Verifica termini e condizioni privacy	●	●	Sì	Sì
Configurazione e modifica password	●	●	Sì	Sì
Aggiunta e controllo di più Baxi Mago alla stessa App (max 7)	●	●	Sì	Sì
Controllo di uno stesso Baxi Mago da più dispositivi contemporaneamente	●	●	Sì	Sì
Impostazione valuta relativa ai consumi energetici	●	●	Sì	Sì
Unità di misura e tariffa €/kWh	●	●	Sì	Sì
Visualizzazione e gestione dispositivi connessi al Baxi Mago	●	●	Sì	Sì
Invito al Service temporaneo per accesso ai parametri	●	●	Sì	Sì
Personalizzazione schermata home	●	●	Sì	Sì
Impostazione ACS	●	●	Sì**	No
Programmazione ACS	●	●	Sì**	No
Impostazione 2 scenari temperatura ACS	●	●	Sì**	No
Personalizzazione nome dispositivo Room Unit	●	●	Sì	Sì
Visualizzazione e segnalazione (push) errori caldaia	●	●	Sì	No
Possibilità di visualizzare temperature in °C o °F	●	●	Sì	Sì
Visualizzazione storico errori caldaia	●	●	Sì	No
Impostazioni avanzate Service	●	●	Sì	Sì
Personalizzazione curva di riscaldamento	●	●	Sì*	No
Funzione pre-riscaldo	●	●	Sì **	No
Impostazione avvio ottimizzato	●	●	Sì	Sì

Funzionalità	App	Room Unit	Open Therm	On/Off
Impostazione velocità di raffreddamento/riscaldamento	●	●	Sì**	Sì
Impostazione soglia temperatura esterna	●	●	Sì*	No
Impostazione consumi con potenza min/max/ACS	●	●	Sì**	No
Riempimento circuito acqua	●	●	Sì**	No
Registrazione e modifica dettagli Service (Nome/Tel)	●	●	Sì	No
Condivisione sicura e temporanea (3 giorni) del controllo del Baxi Mago da parte della Rete Service Baxi , da remoto	●	●	Sì	Sì
Visualizzazione grafica consumo energetico sanitario	●	●	Sì**	No
Visualizzazione grafica consumo energetico principale	●	●	Sì	No
Visualizzazione grafica consumo energetico (set/mese/anno)	●	●	Sì	No
3 slot di programmazione settimanale	●	●	Sì	Sì
Funzione aiuto-programmazione guidata	●	●	Sì	Sì
Impostazione periodo vacanza	●	●	Sì	Sì
6 scenari temperatura impostabili	●	●	Sì	Sì
6 intervalli giornalieri impostabili	●	●	Sì	Sì
Comando scelta rapida (manuale, no-frost, programmazione 1;2;3)	●	●	Sì	Sì
Modifica temporanea manuale durante periodo programmato	●	●	Sì	Sì
Help grafico	●	●	Sì	Sì
Nessun costo di abbonamento mensile/annuale	●	●	Sì	Sì
Regolazione temperatura ambiente	●	●	Sì	Sì
Regolazione temperatura ambiente senza connessione internet o wi-fi	●	●	Sì	Sì
Funzionamento senza pile	●	●	Sì	Sì
Funzione "wake-up" - presenza su avvicinamento al Baxi Mago	●	●	Sì	Sì
Gestione di più zone	● ***	●	No	No

* se presente sonda esterna
** dove prevista dalla caldaia
*** utilizzando più Baxi Mago , in modalità On/Off sulle valvole di zona

Comandi principali

1) Temperatura ambiente
2) Modalità di funzionamento (programmata; manuale; etc.)
3) Temperatura richiesta
4) Tasto menu / selezione
5) Indietro / esci
6) Manopola di selezione temperatura / voci di menu

Non servono batterie (l'alimentazione arriva direttamente dai 2 fili)

1) Cursore per variazione di temperatura
2) Menu principale:
   - programmazione
   - consumo energetico
   - contatta centro assistenza
   - service
   - impostazioni
   - info
   - profilo utente
3) Guida rapida e help grafico di utilizzo della app
4) Temperatura ambiente

Funzione avanzata: accesso alla Rete Service Baxi

Baxi Mago può essere connesso a più di uno smartphone o tablet: tutti i membri della famiglia possono accedere a Baxi Mago e controllare a distanza il riscaldamento. E' inoltre possibile condividere un accesso sicuro e temporaneo (3 giorni) con la Rete Service Baxi, per effettuare una prima diagnostica e accedere a funzionalità avanzate.
L'invito che viene inviato prevede che la Rete Service scarichi sul suo device l'App Baxi Mago, effettui la registrazione e si connetta inserendo il codice inviato dall'utente.

Trova la Rete Service Baxi su:
www.baxi.it/centri-assistenza-autorizzati/

Posizionamento

Il cronotermostato Baxi Mago si installa tramite la sua basetta preforata, su un muro o a sostituire un altro cronotermostato, (le dimensioni sono pensate per coprire una scatola elettrica 503) su una parete interna, lontano da correnti d'aria a 1,2/1,5 metri dal pavimento e lontano da porte, finestre e altri apparecchi che possano influenzare la sonda di temperatura.

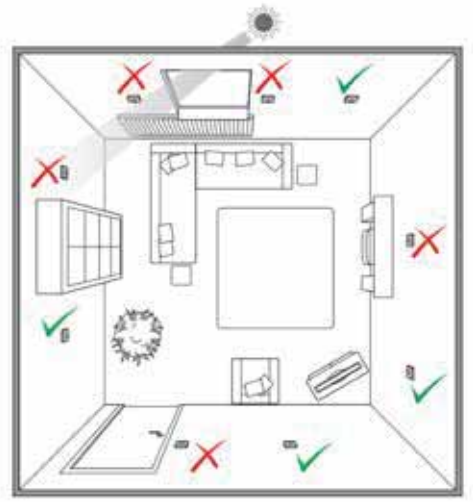

Sensore di presenza

Il cronotermostato Baxi Mago è dotato di un sensore di prossimità che attiva lo schermo quando la persona si avvicina e lo spegne quando ci si allontana, così da risparmiare anche sul consumo di corrente.

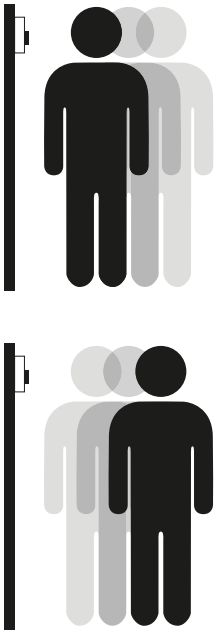

Schemi di installazione

Schema di installazione Baxi Mago + GTW16 (OpenTherm o On/Off)

1) Collegamento a OpenTherm o On/Off
2) Kit Adattatore GTW16 alimentato dalla rete con trasformatore 24V
3) Collegamento R-Bus (2 fili, meglio se schermati)
4) Connessione wi-fi domestica verso il Router
5) Connessione via internet tramite App Baxi Mago

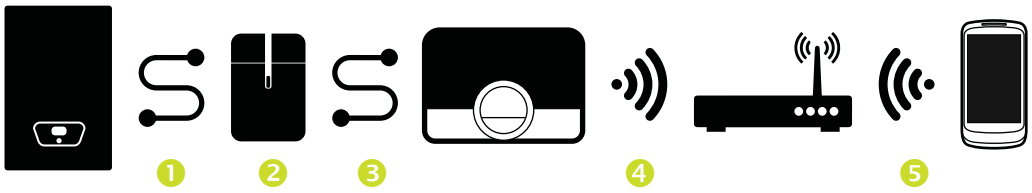

Schema di installazione Baxi Mago + GTW17 (BSB)

1) Collegamento a BSB
2) Kit Adattatore GTW17 alimentato dalla rete con trasformatore 24V
3) Collegamento R-Bus (2 fili, meglio se schermati)
4) Connessione wi-fi domestica verso il Router
5) Connessione via internet tramite App Baxi Mago

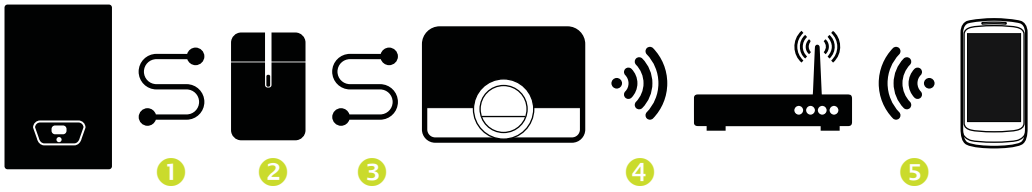

Per individuare il posizionamento della porta OpenTherm/BSB sulla caldaia fare riferimento al manuale di caldaia.

Schemi di installazione

Schema di installazione Baxi Mago

1) Collegamento a R-Bus (2 fili, meglio se schermati)
2) Connesione wi-fi domestica verso il Router
3) Connessione via internet tramite App Baxi Mago

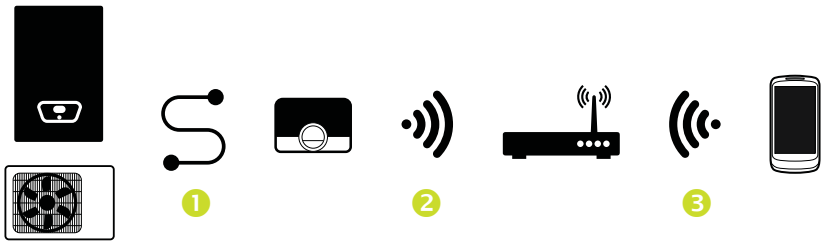

Tutorial

Nel canale YouTube di Baxi Italia (https://www.youtube.com/user/Baxiitalia) sono presenti numerosi tutorial relativi alle procedure di installazione, connessione, registrazione ed uso di Baxi Mago.

Setup

Connessione di Baxi Mago a smartphone e tablet

1) Scaricare la App "Baxi Mago "

2) Connettere il Baxi Mago alla connessione wi-fi domestica
3) Sulla App connettere dispositivo
4) Sul Baxi Mago richiedere codice di accoppiamento

Connessione di Baxi Mago a smartphone e tablet

5) Inserire nella App il codice o fotografare il qr code

6) Finalizzare il processo di registrazione inserendo i dati e confermando la mail che arriva sulla propria casella di posta elettronica

Kit adattatore o Gateway (GTW)

Led indicatore del funzionamento del Gateway:

- Giallo = Avvio
- Verde = Gateway in funzione
- Verde tratteggiato = Caldaia non rilevata
- Rosso tratteggiato = Unità ambiente non rilevata
- Rosso = Errore interno

Contenuto della confezione

Baxi Mago + GTW 16 per prodotti con protocollo OpenTherm
Baxi Mago + GTW 17 per prodotti con protocollo BSB

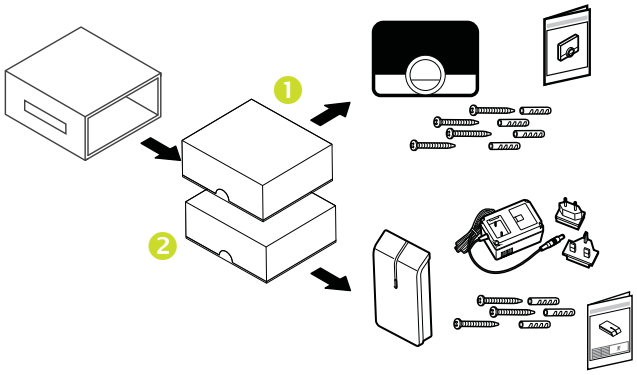

1- La scatola Baxi Mago contiene:
- Baxi Mago
- Basetta preforata di supporto per installazione a parete
- Viti e tasselli per installazione su parete
- Guida rapida di installazione e utilizzo di Baxi Mago

2- La scatola Gateway contiene:
- Kit Adattatore o Gateway (GTW)
- Alimentatore 230 V
- Adattatore per alimentatore spina "italiana" tipo L (CEI 23-50)
- Adattatore per alimentatore spina "inglese " tipo G (BS 1363)
- Viti e tasselli per installazione su parete
- Guida rapida di installazione del gateway

Baxi Mago per prodotti con protocollo R-BUS

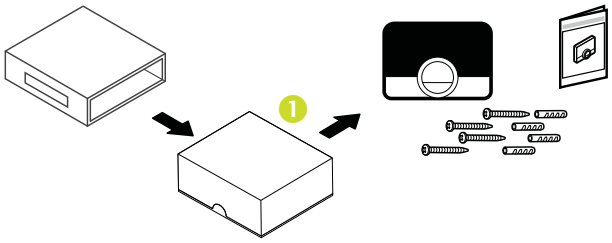

1- La scatola Baxi Mago contiene:
- Baxi Mago
- Basetta preforata di supporto per installazione a parete
- Viti e tasselli per installazione su parete
- Guida rapida di installazione e utilizzo di Baxi Mago

Baxi Mago + GTW 16
per prodotti con protocollo OpenTherm

Dati tecnici

Protocollo di comunicazione	
OpenTherm	•
Dimensioni	
Larghezza x altezza x profondità	120 x 90 x 27 mm
Alimentazione elettrica	
Tensione connessione Bus	24 V ± 5%
Consumo elettrico massimo	1,5 W
Collegamento elettrico	
Lunghezza massima cavo per bus del Baxi Mago	50 m
Resistenza massima cavo	2 x 5 ohm
Condizioni ambientali	
Condizioni di funzionamento	tra 0 °C e 60 °C
Temperatura	
Intervallo di misurazione temperatura ambiente	tra 5 °C e 60 °C
Deviazione massima di temperatura a 20 °C	0,3 °C
Valore superiore temporaneo di controllo ambiente massimo dopo il preriscaldamento	1 °C
Variazione di temperatura	+/- 0,5 °C
Area di controllo della temperatura	tra i 10 °C e i 30 °C

BAXI

Baxi Mago + GTW 17
per prodotti con protocollo BSB

+

Dati tecnici

Protocollo di comunicazione	
BSB	•
Dimensioni	
Larghezza x altezza x profondità	120 x 90 x 27 mm
Alimentazione elettrica	
Tensione connessione Bus	24 V ± 5%
Consumo elettrico massimo	1,5 W
Collegamento elettrico	
Lunghezza massima cavo per bus del Baxi Mago	50 m
Resistenza massima cavo	2 x 5 ohm
Condizioni ambientali	
Condizioni di funzionamento	tra 0 °C e 60 °C
Temperatura	
Intervallo di misurazione temperatura ambiente	tra 5 °C e 60 °C
Deviazione massima di temperatura a 20 °C	0,3 °C
Valore superiore temporaneo di controllo ambiente massimo dopo il preriscaldamento	1 °C
Variazione di temperatura	+/- 0,5 °C
Area di controllo della temperatura	tra i 10 °C e i 30 °C

Baxi Mago
per prodotti con protocollo R-BUS

Dati tecnici

Protocollo di comunicazione	
R-BUS	●
Dimensioni	
Larghezza x altezza x profondità	120 x 90 x 27 mm
Alimentazione elettrica	
Tensione connessione Bus	24 V ± 5%
Consumo elettrico massimo	1,5 W
Collegamento elettrico	
Lunghezza massima cavo per bus del Baxi Mago	50 m
Resistenza massima cavo	2 x 5 ohm
Condizioni ambientali	
Condizioni di funzionamento	tra 0 °C e 60 °C
Temperatura	
Intervallo di misurazione temperatura ambiente	tra 5 °C e 60 °C
Deviazione massima di temperatura a 20 °C	0,3 °C
Valore superiore temporaneo di controllo ambiente massimo dopo il preriscaldamento	1 °C
Variazione di temperatura	+/- 0,5 °C
Area di controllo della temperatura	tra i 10 °C e i 30 °C

Disegni dimensionali

Baxi Mago

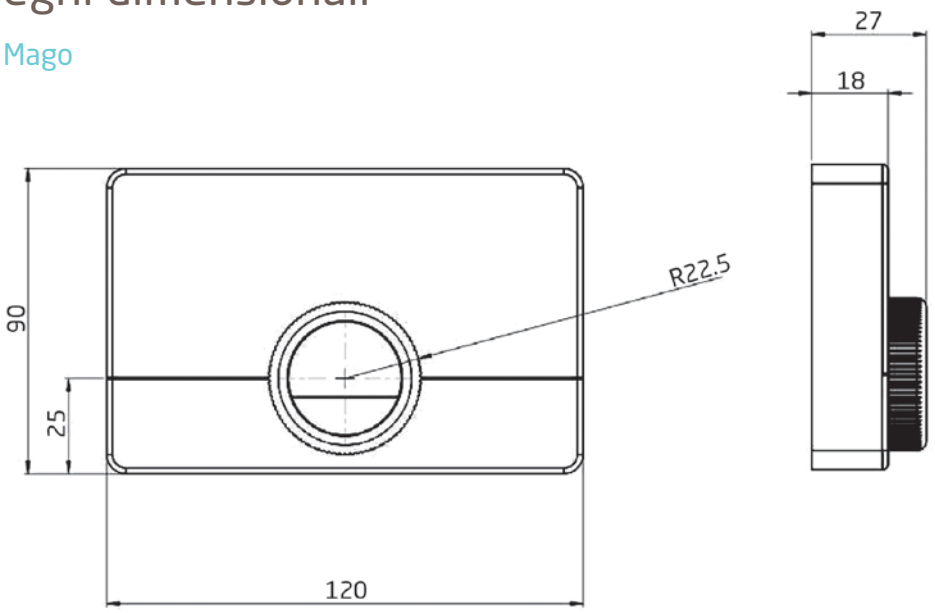

La dimensione di Baxi Mago è pensata per coprire la scatola elettrica 503.

Gateway

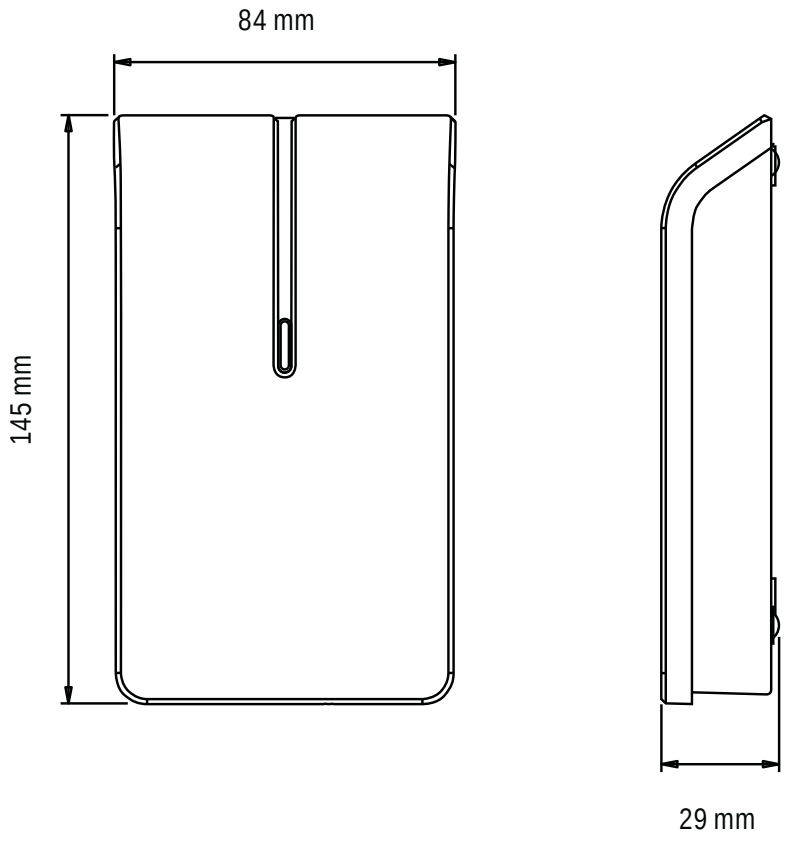

Compatibilità

Per sapere quali sono i prodotti compatibili è possibile seguire il link qui sotto che riporta ad una tabella completa dei prodotti Baxi. Da verificare con frequenza in questa pagina se il prodotto è compatibile, poichè nuove versioni di firmware e di prodotti Baxi sono disponibili anche dopo la stampa di questo catalogo.

Per sapere il tipo di protocollo disponibile in caldaia o altri prodotti Baxi, fare riferimento al sito **www.baximago.com** e controllare la compatibilità.

FAQ

- E' possibile collegarsi a Baxi Mago da smartphone differenti?
  Sì, fino a 7.
- E' possibile collegarsi da una singola App Mobile a più Baxi Mago installati su abitazioni differenti?
  Sì, fino a 7.
- I cavetti che partono dal cronotermostato Baxi Mago vanno collegati direttamente in caldaia?
  Dipende dal tipo di caldaia. Fare riferimento al manuale di caldaia per individuare il tipo di protocollo, quindi al manuale del gateway per la corretta installazione.