Green Heating Technology

ITALTHERM

Serie TIME

Caldaie murali a condensazione

18 kW • 27 kW • 35 kW

ErP 2015 Ready

Serie Time

Comfort e risparmio energetico

ErP 2015 Ready

LE CALDAIE **TIME ITALTHERM** SONO STATE PROGETTATE PER SODDISFARE I REQUISITI DEL REGOLAMENTO EUROPEO **ERP (ENERGY RELATED PRODUCTS)** IN VIGORE DA SETTEMBRE 2015.

▶ **Visita il sito informativo sull'ErP:**
www.italtherm.it/erp

- **Modulazione potenza 1:10**
- **Basse emissioni NOx (classe 5)**
- **Scambiatore a condensazione in acciaio INOX**
- **Alto rendimento secondo 92/42 CEE**
- **Circolatore a modulazione elettronica completa**
- **Certificazione RANGE RATED**

La soluzione ITALTHERM ideale per il massimo comfort e risparmio energetico

LE NUOVE CALDAIE A CONDENSAZIONE ITALTHERM, PROGETTATE IN OTTEMPERANZA AL REGOLAMENTO ERP, SONO LA SOLUZIONE IDEALE PER TUTTI COLORO CHE NECESSITANO DI UN SISTEMA DI RISCALDAMENTO AD ALTA EFFICIENZA, CON LA POSSIBILITÀ DI EROGARE GRANDI QUANTITÀ DI ACQUA CALDA SANITARIA.

PUNTI DI FORZA:

1 Combustione con modulazione 1:10

Risparmio gas fino al 40%.

Lo scambiatore a condensazione in acciaio inox permette di recuperare il calore latente presente nei fumi incrementando notevolmente il rendimento energetico; l'innovativo mixer consente un ampio campo di modulazione fino ad un rapporto 1:10; la portata termica massima della caldaia si può regolare in base all'effettivo fabbisogno termico dell'impianto (Certificazione RANGE RATED).

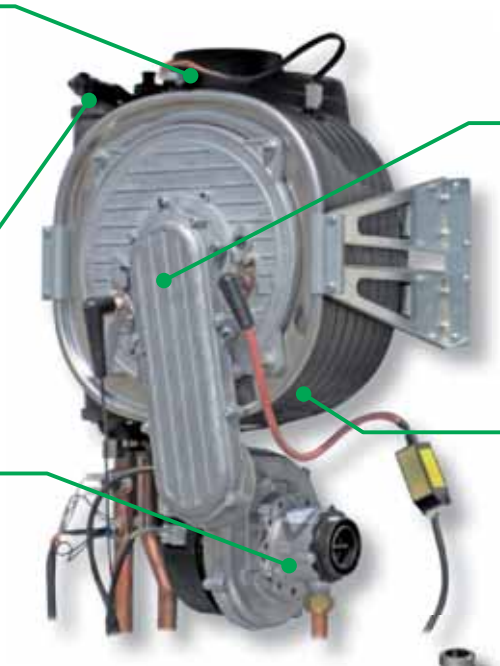

2 Circolatore a modulazione elettronica

Risparmio elettricità fino al 50%

Il circolatore a modulazione elettronica completa ottimizza la potenza elettrica assorbita dalla pompa in funzione della richiesta termica dell'impianto, ottenendo anche sensibili miglioramenti del rendimento complessivo del modulo termico.

3 Nuovo gruppo idraulico

Completamente in ottone, alloggia i principali componenti idraulici della caldaia, incluso il filtro acqua in ingresso, accessibile ed estraibile per l'ispezione dal lato frontale, e l'elettrovalvola per il carico automatico dell'impianto.

4 Funzione ACQUA STEP (versione K) e SPA (versione KR)

Per il massimo comfort sanitario

ACQUA STEP permette di pre-riscaldare l'acqua presente nel maxi scambiatore in modo da avere acqua calda sanitaria sempre pronta. Può essere programmata nell'arco della giornata e della settimana su tre set di temperatura diversi.

La funzione SPA porta alla massima temperatura il bollitore per 1h permettendo all'utente un comfort sanitario senza eguali.

5 Pannello di controllo

Dal pannello di controllo della caldaia è possibile gestire in maniera semplice ed intuitiva tutte le principali funzioni della caldaia e dell'impianto, compresa l'eventuale integrazione con pannelli solari e/o gestione di impianti misti bassa e alta temperatura.

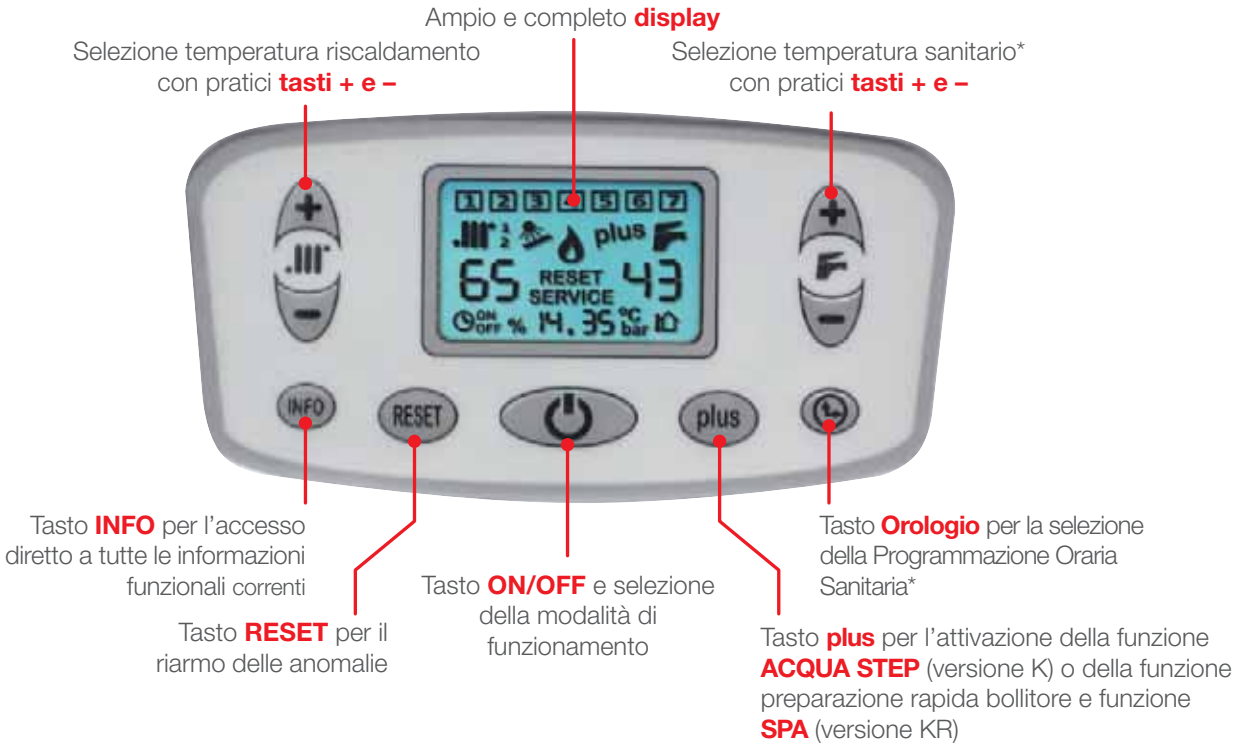

** la disponibilità o la funzionalità dei comandi e delle indicazioni in sanitario dipendono dalla presenza dei relativi componenti d'impianto, esterni alla caldaia.*

Serie Time K

Caldaie a condensazione per riscaldamento e produzione istantanea di acqua calda sanitaria con maxi scambiatore

Grazie alla tecnica della condensazione, all'innovativo mixer, al nuovo bruciatore con profilo ottimizzato per una combustione perfetta a tutte le potenze, al circolatore a modulazione elettronica completa e al campo di modulazione 1:10, alla certificazione RANGE RATED queste caldaie garantiscono rendimenti particolarmente elevati su tutto il campo di lavoro.

ErP 2015 Ready

Solare compatibile

caldaie certificate da: kiwa Approved EC Directive EC TYPE EXAMINATION 2009/142/EC 92/42/EEC GASTEC

CE 0476

Caratteristiche principali

- Scambiatore primario in acciaio Inox
- Funzione preriscaldo sanitario ACQUA STEP su tre livelli, escludibile e programmabile
- Maxi-scambiatore sanitario, in acciaio Inox, coibentato
- Filtro acqua in ingresso estraibile agevolmente
- Rilevatore portata acqua sanitaria per una modulazione ottimale
- Modulazione potenza 1:10
- Circolatore a modulazione elettronica completa high efficiency (ERP ready)
- Certificata RANGE RATED: la portata termica massima della caldaia si può adeguare all'effettivo fabbisogno termico dell'impianto
- By-pass esterno allo scambiatore, escludibile
- Indicazione della pressione del circuito di riscaldamento in analogico e digitale
- Carico automatico dell'impianto
- Basse emissioni inquinanti: classe 5 NOx secondo UNI EN483
- Può essere installata all'interno oppure all'esterno in luogo parzialmente protetto (temperature 0÷60°C)
- Predisposta per il funzionamento con comando remoto
- Doppia termoregolazione, ideale per impianti misti
- Display LCD multifunzione retroilluminato
- Protezione elettrica IP X5D
- Gruppo idraulico in ottone
- Funzione "programma vacanze"

SCARICA ETICHETTA ENERGETICA

Modello	Codice (METano/G31)	L x H x P (mm)	Peso (kg)	Qn/Qmin (kW)	η a Qn (%) *	η a 30% Qn (%) *	Produzione sanitaria ΔT 25°C (l/min)	Classe di efficienza energetica	
Time 27 K	301001104 MET 301003105 G31	450 x 837 x 382	41.6	26/2.6	104.7	107.6	14.4	A	XL-A
Time 35 K	301001106 MET 301003107 G31		43.5	33/3.4	105.1	107.6	18.4	A	XXL-A

Legenda: ***Qn*** *= portata termica nominale •* ***η*** *= rendimento. * Con caldaia funzionante in condensazione (mandata 50°C; ritorno 30°C).*

Note: ***N. 8 CALDAIE PER PALLET***

Serie Time KR

Caldaie a condensazione solo riscaldamento o produzione di acqua calda sanitaria con accumulo remoto

Grazie alla tecnica della condensazione, all'innovativo mixer, al nuovo bruciatore con profilo ottimizzato per una combustione perfetta a tutte le potenze, al circolatore a modulazione elettronica completa e al campo di modulazione 1:10, alla certificazione RANGE RATED queste caldaie garantiscono rendimenti particolarmente elevati su tutto il campo di lavoro.

ErP 2015 Ready

Solare compatibile

caldaie certificate da: kiwa Approved EC Directive EC TYPE EXAMINATION 2009/142/EC 92/42/EEC GASTEC

CE 0476

Caratteristiche principali

- Scambiatore primario in acciaio Inox
- Programmazione oraria preparazione bollitore
- Filtro acqua in ingresso estraibile agevolmente
- Modulazione potenza 1:10
- Circolatore a modulazione elettronica completa high efficiency (ERP ready)
- Certificata RANGE RATED: la portata termica massima della caldaia si può adeguare all'effettivo fabbisogno termico dell'impianto
- By-pass escludibile
- Valvola tre vie elettrica in caldaia
- Gestione solare direttamente dalla caldaia con scheda aggiuntiva (opzionale)
- Può essere installata all'interno oppure all'esterno in luogo parzialmente protetto (temperature 0÷60°C)
- Indicazione della pressione del circuito di riscaldamento in analogico e digitale
- Predisposta per il funzionamento con comando remoto
- Doppia termoregolazione, ideale per impianti misti
- Display LCD multifunzione retroilluminato
- Carico automatico dell'impianto
- Basse emissioni inquinanti: classe 5 NOx secondo UNI EN483
- Funzione "programma vacanze"
- Gruppo idraulico in ottone
- Protezione elettrica IP X5D

SCARICA ETICHETTA ENERGETICA

Modello	Codice (METano/G31)	L x H x P (mm)	Peso (kg)	Qn/Qmin (kW)	η a Qn (%) *	η a 30% Qn (%) *	Classe di efficienza energetica
Time 18 KR	301001110 MET	450 x 837 x 382	38.0	17.8/1.7	105.6	107.5	A
Time 27 KR	301001112 MET 301003113 G31		39.6	26/2.6	104.7	107.6	A
Time 35 KR	301001114 MET 301003115 G31		41.5	33/3.4	105.1	107.6	A

Legenda: ***Qn*** *= portata termica nominale •* ***η*** *= rendimento. * Con caldaia funzionante in condensazione (mandata 50°C; ritorno 30°C).*

Note: ***N. 8 CALDAIE PER PALLET***

Descrizione	*Codice*	
Kit Raccordi Consente la rapida connessione idraulica della caldaia all'impianto. È costituito da: n. 1 rubinetto gas conforme alle normative; n. 1 rubinetto acqua; n. 5 tubi (6 nella versione Kr) per gli attacchi idraulici gas, acqua sanitaria ed impianto riscaldamento; opportuna raccorderia. Tutti i componenti, dal lato caldaia, si accoppiano a battuta e sono completi di calotte girevoli esagonali (girelli) e relative guarnizioni.	**401010015** **401010016**	
Dima riutilizzabile (in lamiera zincata) Permette all'installatore di posizionare con precisione gli attacchi idraulici a muro.	**401020009** **401020010**	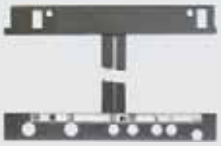
Kit per impianti a zone dirette Permette, ad una caldaia Italtherm, di alimentare un impianto a zone dirette, a bassa temperatura o ad alta temperatura.	**401100003** **401100004** **401100005**	
Kit per impianti a zone miste Permette, ad una caldaia a condensazione Italtherm, di alimentare un impianto misto a bassa temperatura e ad alta temperatura.	**401100006** **401100007**	
Comando Remoto con regolatore climatico Il Comando Remoto: ottimizza il funzionamento della caldaia, interfacciandosi con la relativa elettronica. Incorpora un completo programmatore climatico settimanale, semplice da impostare e da utilizzare. Replica tutti i comandi della caldaia e fornisce al Tecnico informazioni diagnostiche e funzioni aggiuntive. Semplice da installare, si collega al posto del Termostato Ambiente. È alimentato dalla caldaia, in bassissima tensione e, quindi, non necessita di batterie.	**401080001**	
Cronotermostato digitale con programmazione settimanale Programmazione settimanale a 3 livelli di temperatura. Disponibile in 3 versioni: • **Versione a collegamento cablato cod. 401080002** si collega sulla linea del Termostato Ambiente caldaia. • **Versione a radiofrequenza cod. 401080005** non necessita di cavi né canalizzazioni per il collegamento alla caldaia. È incluso il ricevitore radio per la caldaia. • **Versione GSM cod. 401080004** accendi e spegni il riscaldamento con uno squillo! Inoltre, invia un SMS per gestire il riscaldamento in remoto e ricevi un SMS in caso di anomalia.	**401080002** **401080005** **401080004**	
Kit per Impianti a Zone con controllo remoto Permette di gestire il riscaldamento della zona principale controllata dal comando remoto e altre zone secondarie aggiuntive, grazie a termostati ambiente ed elettrovalvole di zona.	**401110001**	
Sonda Esterna Questo kit fa funzionare l'impianto di riscaldamento a "temperatura scorrevole", cioè ne fa variare automaticamente la temperatura di mandata in funzione della temperatura all'esterno dell'edificio (misurata dalla sonda) e del "coefficiente di dispersione" dell'edificio.	**401060001**	

TIME supporta diverse configurazioni di scarico:

sistemi separati* B_{23} C_{43} C_{53} C_{63} C_{83} C_{93}

sistemi coassiali C_{13} C_{33}

Esempio di sistema separato (C_{43} / C_{83})

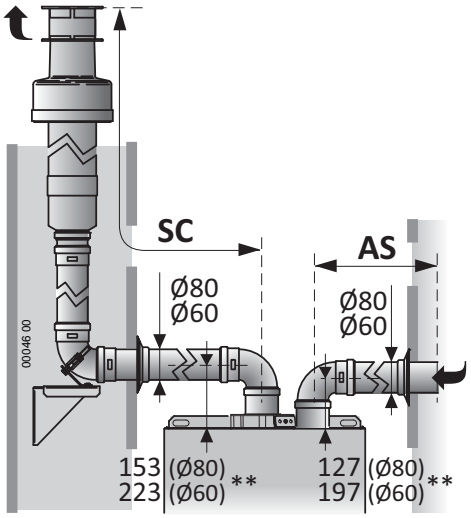

Esempio di sistema coassiale verticale (C_{33}) e orizzontale (C_{13})

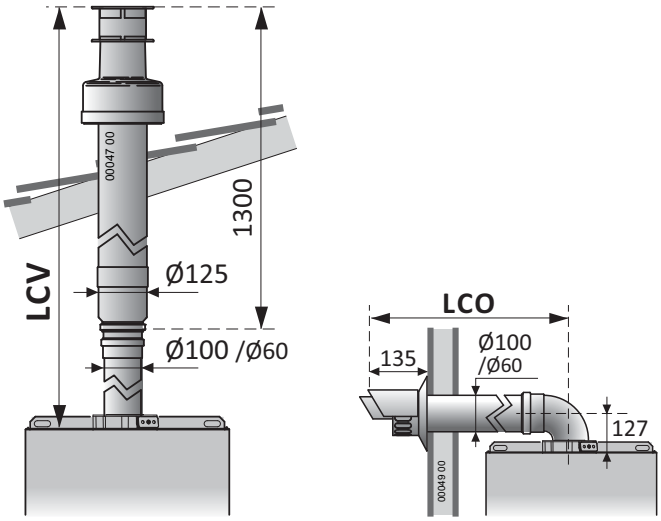

Mod.	Sistema separato Ø80mm originale***	
	AS+SC min÷max (m)	SC max (m)
18 KR	2 ÷ 51	50
27 K/KR	2 ÷ 51	50
35 K/KR	2 ÷ 51	50

	Sistema separato Ø60mm originale***	
18 KR	2 ÷ 11	10
27 K/KR	2 ÷ 11	10
35 K/KR	2 ÷ 11	10

Mod.	Sistema coassiale originale*** Ø60/100 mm	
	LCO min÷max (m)	LCV min÷max (m)
18 KR	1 ÷ 8	1 ÷ 10
27 K/KR	1 ÷ 8	1 ÷ 10
35 K/KR	1 ÷ 8	1 ÷ 10

** **Nota:** Con il sistema separato è possibile realizzare anche sistemi di tipo C13 e C33.*

*** Le misure dell'asse dei condotti sono riferite al filo superiore caldaia ed immediatamente all'imbocco della prima curva ad angolo retto. Non sono considerati i dislivelli dovuti alle pendenze.*

**** **IMPORTANTE:** la tabella è riferita agli accessori di fumisteria originali. Utilizzando accessori di fumisteria NON originali (certificati per condensazione, il cui uso è consentito dall'apposita omologazione della caldaia tipo C6) consultare la relativa documentazione tecnica.*

Time 27 K - 35 K

Circolatore a velocità variabile elettronica ERP ready

(Le curve rappresentate sono riferite alla prevalenza disponibile all'impianto)

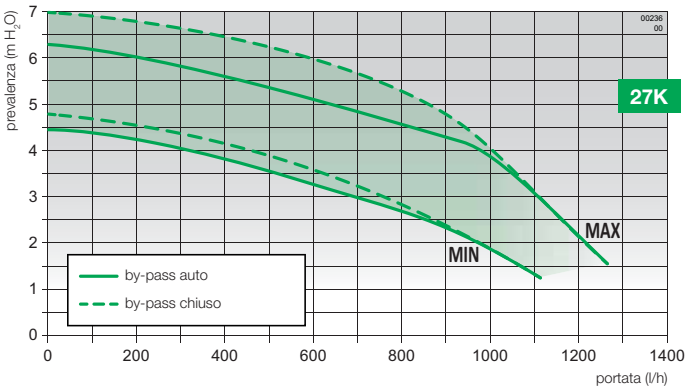

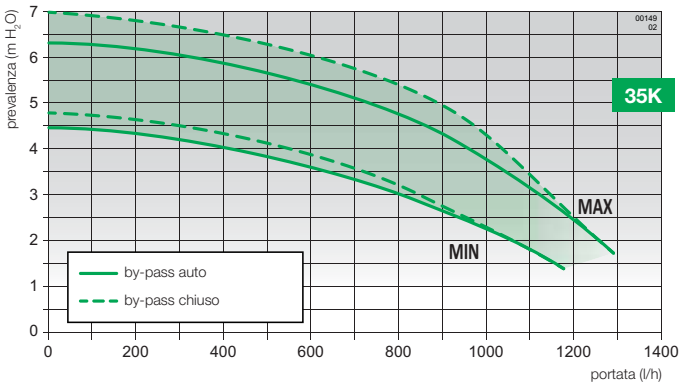

Nota: *la curva MAX è riferita alla potenza massima del circolatore, la curva MIN è determinata elettronicamente. Il circolatore, di tipo a modulazione continua elettronica, può funzionare in un punto qualsiasi tra le due curve.*

Time 18 KR - 27 KR - 35 KR

Circolatore a velocità variabile elettronica ERP ready

(Le curve rappresentate sono riferite alla prevalenza disponibile all'impianto)

In ogni grafico è rappresentato il campo di funzionamento corretto ✓ ed errato ✗ per il sistema caldaia-bollitore. Si consiglia di non scendere sotto il limite di portata di 850 l/h in quanto, con portate inferiori, la produzione di acqua calda sanitaria potrebbe avvenire in tempi più lunghi.

Nota: *la curva MAX è riferita alla potenza massima del circolatore, la curva MIN è determinata elettronicamente. Il circolatore, di tipo a modulazione continua elettronica, può funzionare in un punto qualsiasi tra le due curve.*

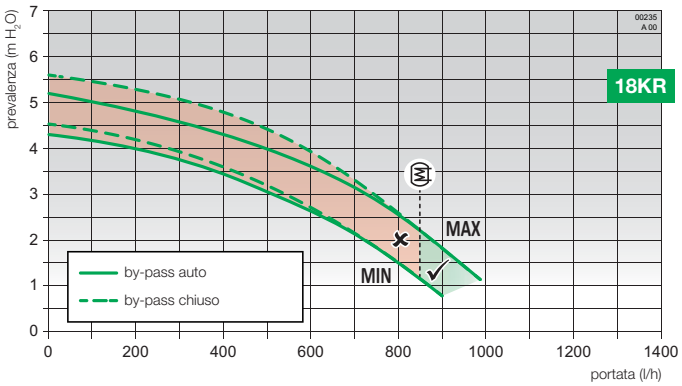

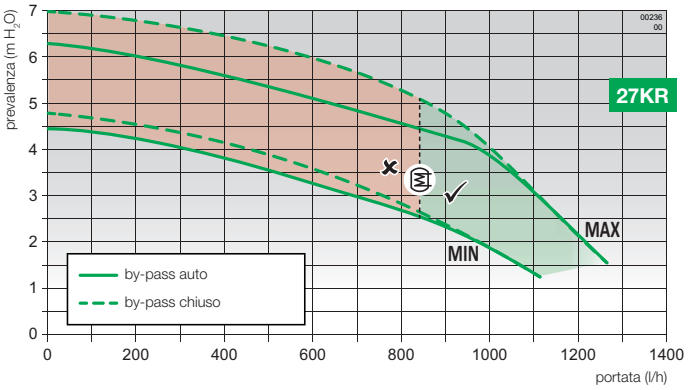

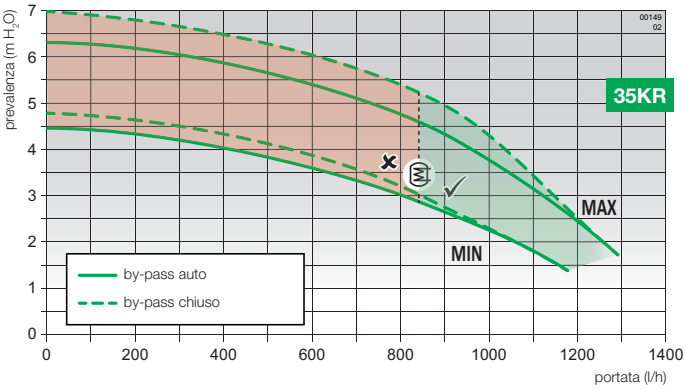

Time 27 K - 35 K

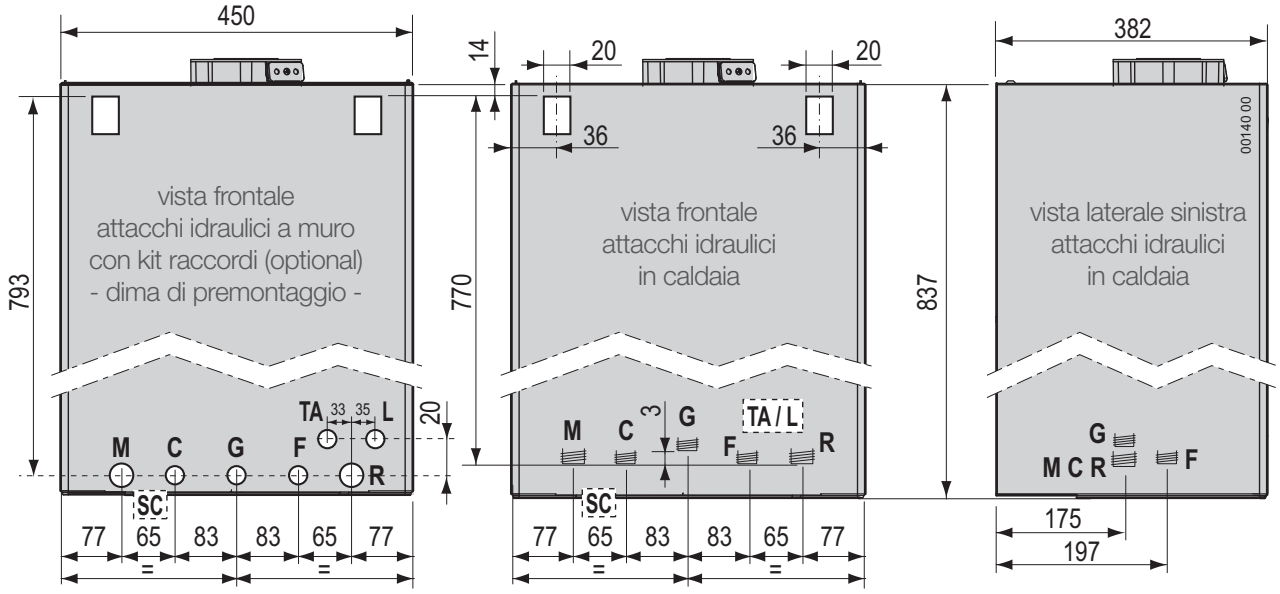

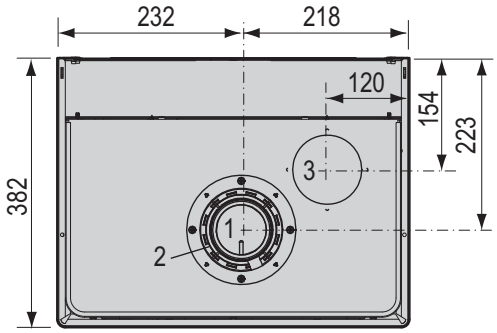

vista lato superiore

Legenda:

1	Scarico
2	Aspirazione per sistema coassiale
3	Aspirazione per sistema separato
G	Gas: attacco in caldaia (¾”); attacco a dima con kit raccordi originale (½”)
R	Ritorno impianto (¾”)
M	Mandata impianto (¾”)
C	Uscita acqua calda (½”)
F	Entrata acqua fredda (½”)
TA/L	Posizione indicativa collegamenti alimentazione elettrica e termostato ambiente
TA	Termostato ambiente
L	Linea Elettrica
SC	Posizione indicativa scarico condensa

Time 18 KR - 27 KR - 35 KR

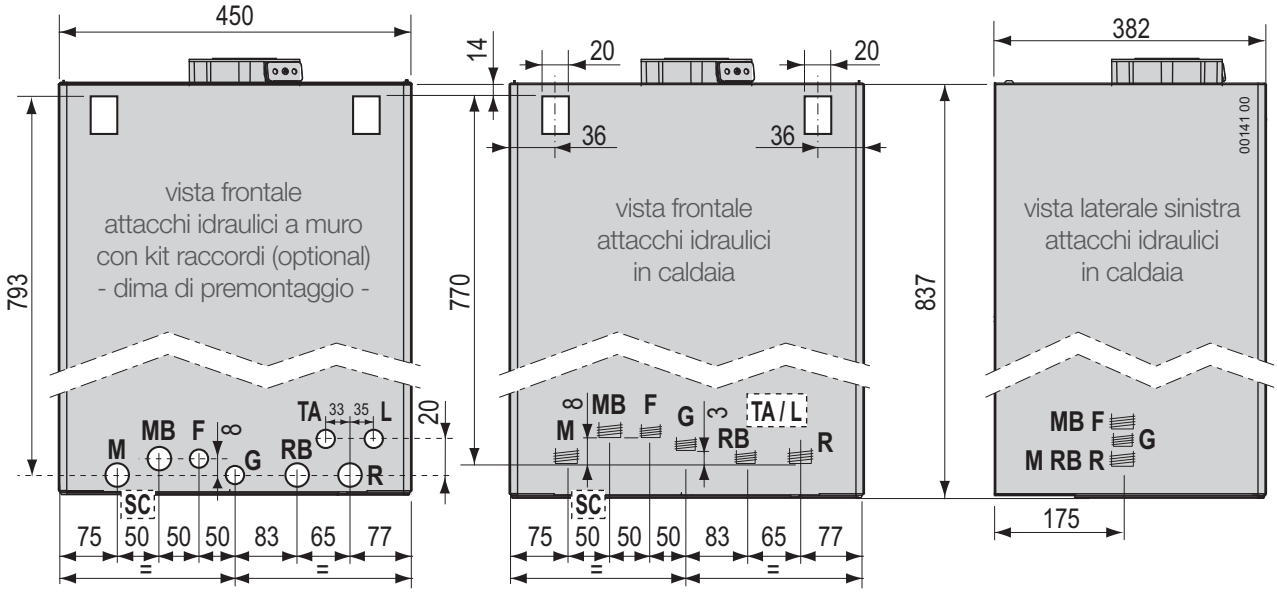

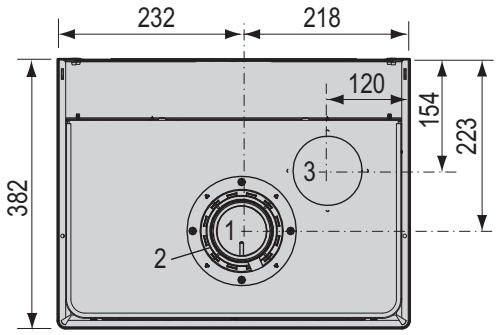

vista lato superiore

Legenda:

1	Scarico
2	Aspirazione per sistema coassiale
3	Aspirazione per sistema separato
G	Gas: attacco in caldaia (¾”); attacco a dima con kit raccordi originale (½”)
R	Ritorno impianto (¾”)
M	Mandata impianto (¾”)
F	Entrata acqua fredda (½”)
RB	Ritorno da bollitore (¾”)
MB	Mandata a bollitore (¾”)
TA/L	Posizione indicativa collegamenti alimentazione elettrica e termostato ambiente
TA	Termostato ambiente
L	Linea Elettrica
SC	Posizione indicativa scarico condensa

Scheda di Prodotto (ErP)

Nome del fornitore: **Italtherm**		Modelli	Time 27 K	Time 35 K	Time 18 KR	Time 27 KR	Time 35 KR
Elemento	**Simbolo**	**Unità**	**Valore**	**Valore**	**Valore**	**Valore**	**Valore**
Riscaldamento dell'acqua: profilo di carico dichiarato			XL	XXL	XXL	XXL	XXL
Riscaldamento ambiente: classe di efficienza energetica stagionale			A	A	A	A	A
Riscaldamento dell'acqua: classe di efficienza energetica			A	A	B	B	B
Potenza termica nominale	$P_{nominale}$	kW	25	32	17	25	32
Riscaldamento ambiente: consumo energetico annuo	Q_{HE}	GJ	43	55	29	43	55
Riscaldamento dell'acqua: consumo energetico annuo	A_{FC}	GJ	18	22	—	—	—
Riscaldamento ambiente: efficienza energetica stagionale (Hs)	η_s	%	92	92	92	92	92
Riscaldamento dell'acqua: efficienza energetica (Hs)	η_{wh}	%	84	87	77	76	75
Livello di potenza sonora	L_{WA}	dB	57	57	57	57	57

Caratteristiche tecniche

Descrizione	u. m.	Time 27 K	Time 35 K	Time 18 KR	Time 27 KR	Time 35 KR
Certificazione CE		0694 CM 3400				
Categoria		II_{2H3P}				
Tipo		B23 - B23P - C13 - C33 - C43 - C53 - C63 - C83 - C93				
Temperatura di funzionamento (min÷max)	°C	0 ÷ +60				
Gas di riferimento		G20				
Portata Termica max.	kW	26.0	33.0	17.8	26.0	33.0
Portata Termica min.	kW	2.6	3.4	1.7	2.6	3.4
Potenza Termica max. 60°/80°C *	kW	25.1	32.0	17.1	25.1	32.0
Potenza Termica min. 60°/80°C *	kW	2.5	3.1	1.6	2.4	3.1
Potenza Termica max. 30°/50°C *	kW	27.2	34.7	18.8	27.2	34.7
Potenza Termica min. 30°/50°C *	kW	2.7	3.4	1.8	2.7	3.4
Classe NOx		5				
CO corretto 0% O_2 (a Qn)	ppm	165.3	176.1	176.8	165.3	176.1
CO_2 (a Qn)	%	9.2	9.3	9.2	9.2	9.3
Temperatura dei fumi (a Qn)	°C	84.0	78.6	83.0	84.0	78.6
Portata massica fumi (a 60°/80°C* a Qn)	kg/h	42.2	53.0	28.9	42.2	53.0
RENDIMENTO MISURATO						
Rendimento nominale a 60°/80°C (Hi; NCV)	%	96.6	97.0	96.2	96.6	97.0
Rendimento nominale a 30°/50°C (Hi; NCV)	%	104.7	105.1	105.6	104.7	105.1
Rendimento al 30% Qn a 30°/50°C (Hi; NCV)	%	107.6	107.6	107.5	107.6	107.6
DATI RISCALDAMENTO						
Campo di selezione temperatura (min÷max) alta/bassa	°C	30÷80 / 25÷45				
Campo di selezione temperatura (min÷max) zona sec.	°C	25÷80				
Vaso espansione	l	10				
Pressione di precarica vaso espansione	bar	1				
Pressione max esercizio	bar	3				
Temperatura max	°C	85				
DATI SANITARIO						
Prelievo continuo ΔT 25°C	l/min	14.4	18.4	—	—	—
Prelievo continuo ΔT 30°C	l/min	12.0	15.3	—	—	—
Portata acqua min. (per attivazione della richiesta sanitario)	l/min	2.2	2.2	—	—	—
Pressione min sanitario (per attivazione della richiesta sanitario)	bar	0.5	0.5	—	—	—
Pressione max sanitario (limitatamente alla caldaia)	bar	6	6	6	6	6
Campo di selezione temperatura (min÷max)	°C	30÷55	30÷55	30÷60	30÷60	30÷60
CARATTERISTICHE ELETTRICHE						
Tensione/Frequenza (tensione nominale)	V/Hz	220÷240 / 50 (230V)				
Potenza	W	100	100	95	100	100
Grado di protezione		IP X5D	IP X5D	IP X5D	IP X5D	IP X5D
CARATTERISTICHE DIMENSIONALI						
Larghezza - Altezza - Profondità	mm	450 x 837 x 382				
Peso	kg	41.6	43.5	38.0	39.6	41.5
ATTACCHI IDRAULICI E FUMISTERIA						
Collegamenti idraulici e gas		vedi pag. 13		vedi pag. 14		
Diametro tubo aspirazione/scarico coassiale	mm	100/60				
Lunghezza min÷max sistema aspirazione/scarico coassiale	m	vedi pag. 11				
Diametro tubi aspirazione e scarico separati	mm	80 o 60				
Lunghezza min ÷ max sistema separato	m	vedi pag. 11				
Prevalenza residua ventilatore	Pa	30 ÷ 130				
PRESSIONI ALIMENTAZIONE GAS						
Pressione nominale	mbar	20				
Pressione in ingresso (min÷max)	mbar	17 ÷ 25				
CONSUMO GAS						
Qmax	m³/h	2.75	3.49	1.88	2.75	3.49
Qmin	m³/h	0.27	0.36	0.18	0.27	0.36