Rev.02/12-06-2018

MANUALE D'USO

AirFor3 H20

BARRIERE D'ARIA CENTRIFUGHE CON BATTERIA AD ACQUA CALDA

COD. 12450090 - 12450100 - 12450110

Apply air®
Barriere d'Aria & Recuperatori di Calore
by Tecnosystemi® group

TECNOSYSTEMI S.p.A.
Via dell'Industria, 2/4 - Z.I. San Giacomo di Veglia
31029 Vittorio Veneto (Treviso)
Tel/Phone +39043850044 Fax +39 0438 501516
N.VERDE 800 904474 - Email: info@tecnosystemi.com
WWW.TECNOSYSTEMI.COM

INDICE

PRINCIPI D'INSTALLAZIONE.....3
AVVERTENZE GENERALI.....3
SCHEDA TECNICA.....4
DESCRIZIONE DEL PRODOTTO.....4
CONDIZIONI DI UTILIZZO.....5
INSTALLAZIONE.....5
SCHEMA ELETTRONICO PER L'INSTALLAZIONE.....6
MONTAGGIO.....7/8
MANUTENZIONE.....9
GARANZIA.....10
SMALTIMENTO DELL'APPARECCHIATURA.....10

PRINCIPI D'INSTALLAZIONE

1. Collegare la barriera, tramite gli appositi attacchi, all'impianto dell'acqua.
2. La pressione dell'acqua all'interno della tubazione non deve superare gli 0.8MPa. Per motivi di sicurezza il tubo è resistente alla corrosione ed al calore.
3. Per l'installazione vedere l'illustrazione sotto riportata.

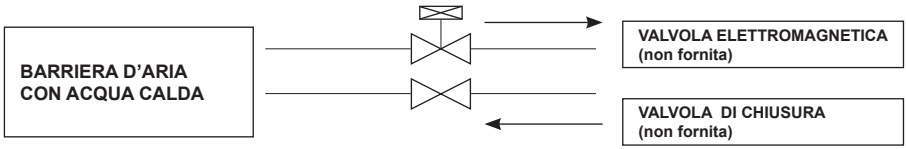

AVVERTENZE GENERALI

1. Prima di collegare la tubazione in rame verificare che sia libera da eventuali ostruzioni.
2. Il funzionamento della barriera d'aria in modalità riscaldante,nel periodo invernale, può essere continuativo o controllato da un temporizzatore (non fornito).
3. Nel caso di funzionamenti anomali della barriera d'aria spegnere l'apparecchio e farlo controllare da un tecnico specializzato.
4. Non utilizzare la barriera d'aria in modalità riscaldamento quando la ventola è spenta.
5. Pulire regolarmente la barriera e tutti gli accessori.
6. Mantenere la distanza minima, di mm 200, tra la barriera d'aria e il soffitto.
7. Installare solo in ambienti interni.
8. Installare solo orizzontalmente.
9. Installare ad almeno 2 mt dal suolo.
10. Non posizionare il dispositivo immediatamente al di sotto di una presa di corrente.

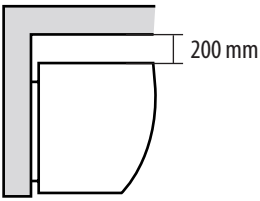

SCHEDA TECNICA

MOD.	CODICE	TENSIONE ALIMENT.	POTENZA ASSORB. W	VEL.ARIA ALLA BOCCA m/s	PORTATA ARIA m³/h	LIVELLO SONORO dB (A)	PESO kg	ADATTA PER PORTE mm	MIS. ATTACCHI ING./ USC.	TEMP. MEDIA L. RISC.		POTENZA TERMICA RESA KW	FLUSSO MED. LIQ. m³/h
										INGR.	USCITA		
1000	**12450090**	230V 50 Hz	192	11,8	1590	62	31,90	L=1000 H=3000	1/2"	70°C	60°C	11,4	1
1500	**12450100**	230V 50 Hz	256	11,8	2120	64	45,10	L=1500 H=3000	1/2"	70°C	60°C	16,1	1,42
2000	**12450110**	230V 50 Hz	384	11,8	3190	66	64	L=2000 H=3000	1/2"	70°C	60°C	24,1	2,12

AVVERTENZA!

Tensione e frequenza sono specificate nei dati di targa.

DESCRIZIONE DEL PRODOTTO

La barriera d'aria con batteria funziona ad acqua calda per produrre calore. Il calore è scambiato e trasmesso da una batteria d'alluminio, quindi è trasportato all'esterno dal flusso d'aria generato dalla barriera d'aria. Se l' acqua calda non circola nella batteria, la stessa funziona solo come una barriera d'aria normale, è inoltre di facile utilizzo ed è applicabile a porte con altezza fino a 3,5 metri. Le barriere d'aria sono studiate e realizzate per permettere di ottimizzare la resa degli impianti di climatizzazione dei locali in cui viene installata, compatibilmente con la necessità da parte degli utenti di accedere ed uscire dai locali spesso in modo continuativo, evitando così di aprire e chiudere continuamente le porte, permettendo un notevole risparmio economico, e riducendo quasi a zero la dispersione termica.
La barriera d'aria, va posizionata internamente sopra la porta d'ingresso, genera un flusso d'aria che spinto velocemente verso il basso, crea una netta separazione tra il volume d'aria interna e quella esterna, permettendo così di climatizzare correttamente gli ambienti senza alcuna dispersione, sia

nella stagione estiva che in quella invernale. Altri vantaggi sono la riduzione del consumo energetico e l'impedimento dell'entrata di gas di scarico e polvere all'interno dei locali anche a porte aperte.
La barriera d'aria funziona ad una velocità con la possibilità di poterla variare utilizzando il regolatore di velocità (opzionale). Per l'installazione del regolatore di velocità (opzionale) consultare il manuale d'uso dello stesso.

Regolatore di velocità (opzionale)

CONDIZIONI DI UTILIZZO

NON INSTALLARE la barriera d'aria nelle seguenti condizioni:

1. Assicurarsi che in nessun modo possa venire a contatto con pioggia, o aspiri acqua perché queste condizioni potrebbero essere causa di corto circuiti.
2. In presenza di vapori infiammabili.
3. Temperatura superiore a +40°C o inferiore a -10°C.; umidità relativa ≥90%.
4. In presenza di miscele esplosive o in presenza di gas.
5. Umidità relativa superiore al 90%.

INSTALLAZIONE

IMPORTANTE!
L'installazione della barriera d'aria deve essere eseguita da personale qualificato e in accordo alla norma CEI 64.8 (collegamento elettrico).

ATTENZIONE!
Prima di effettuare la messa in opera della barriera d'aria assicurarsi che la stessa NON sia collegata alla rete elettrica, ed indossare i guanti in gomma di protezione.

SCHEMA ELETTRONICO PER L'INSTALLAZIONE

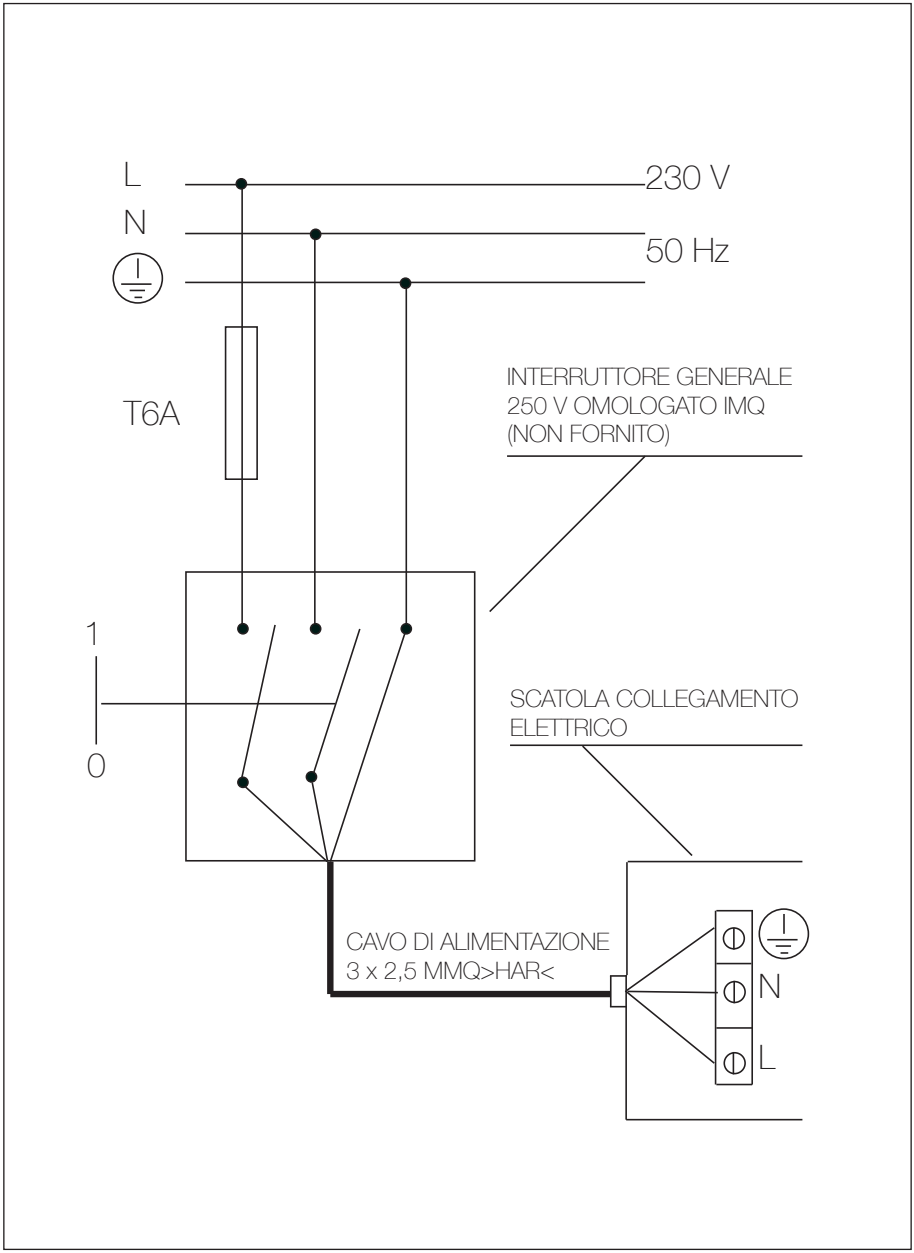

MONTAGGIO A PARETE

MODELLO: 1000

misure in mm

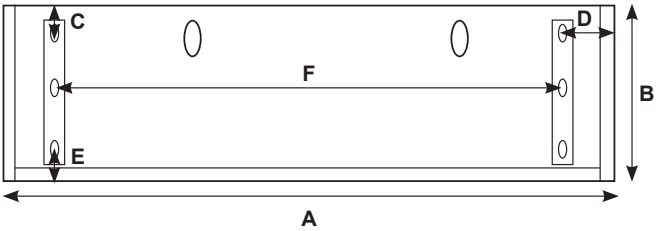

MODELLO	A	B	C	D	E	F
1000	1080	255	25	50	35	980

MODELLO: 1500 CENTRALE

misure in mm

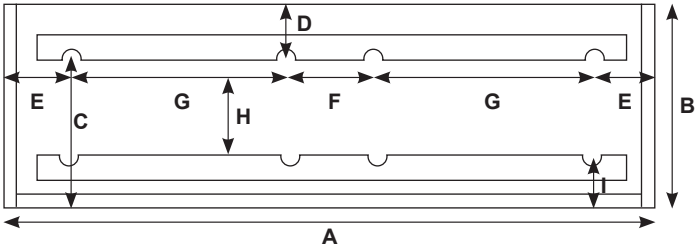

MODELLO	A	B	C	D	E	F	G	H	I
1500 CENTRALE	1435	255	210	35	70	160	565	130	70

MODELLO: 2000 CENTRALE

misure in mm

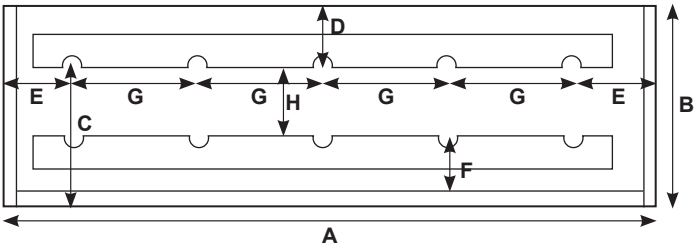

MODELLO	A	B	C	D	E	F	G	H
2000 CENTRALE	2040	255	210	35	65	65	480	130

MONTAGGIO A SOFFITTO

MOD. AIRFOR3 H2O 1000

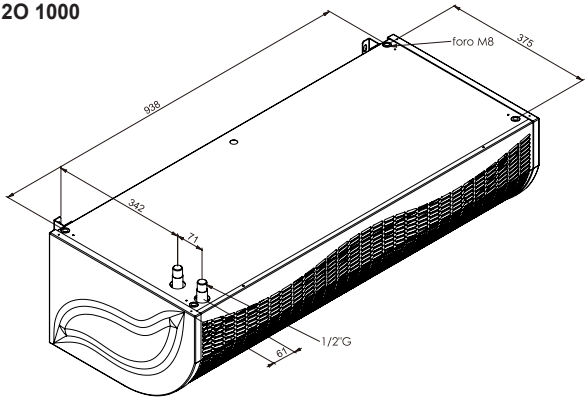

MOD. AIRFOR3 H2O 1500

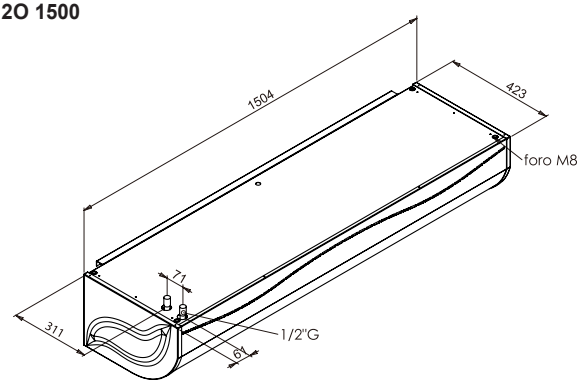

MOD. AIRFOR3 H2O 2000

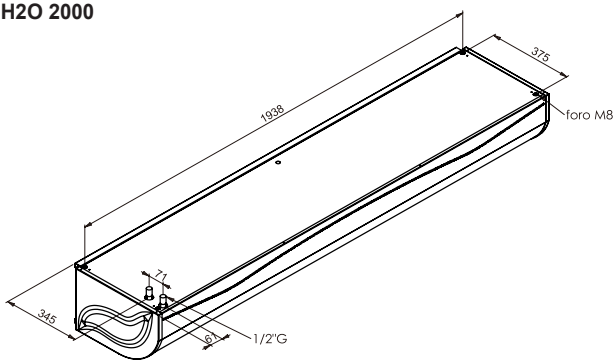

AVVERTENZE!

Durante l'installazione della barriera d'aria fare attenzione a questi accorgimenti per avere la massima efficienza.

1. Per motivi di sicurezza installare la barriera d'aria su un supporto stabile per evitare vibrazioni. L'altezza di installazione deve essere almeno di 2 metri.
2. La barriera d'aria deve essere installata solo in ambienti interni.
3. La barriera d'aria deve essere installata solo orizzontalmente.
4. Nel caso di porte molto larghe è possibile affiancare più unità.
5. Non montare all'interno di intercapedini.
6. Consultate del personale qualificato prima dell'installazione.

ATTENZIONE!

Non infilare le dita o qualsiasi altro oggetto nell'apertura di uscita o di entrata dell'aria ad apparecchio fermo o durante il funzionamento, in quanto c'è la possibilità di ferirsi.

Se durante la normale marcia la barriera si blocca, non cercare di farla ripartire agendo manualmente sulla ventola perché c'è la possibilità di ferirsi o di scosse elettriche , ma farla controllare da personale qualificato.

E' vietato manipolare il prodotto per apportare delle modifiche, o verificare anomalie di funzionamento, per le riparazioni rivolgersi sempre ad un tecnico specializzato o al centro assistenza. Inoltre se il cavo di alimentazione richiedesse di essere sostituito, rivolgersi al costruttore o a personale qualificato.

MANUTENZIONE

La manutenzione periodica è fondamentale per mantenere efficiente l'apparecchio e deve essere effettuata almeno una volta all' anno.

Per la pulizia esterna utilizzare un detergente neutro con un panno umido per rimuovere la polvere, ed utilizzare un panno asciutto per eliminare eventuali residui.
Effettuare una soffiatura con aria compressa dirigendo il getto verso la ventola e il vano motore per rimuovere la polvere depositata.

ATTENZIONE!

Prima di eseguire le operazioni di manutenzione togliere l'alimentazione elettrica posizionando l'interruttore generale dell'impianto su "spento".

GARANZIA

La garanzia ha durata di 1 (uno) anno a decorrere dalla data di consegna e copre i difetti del materiale con esclusione delle merci non prodotte dal fornitore. La garanzia non opererà con riferimento ai difetti causati da:

- trasporto non idoneo;
- uso negligente o improprio del prodotto e comunque non conforme a quanto specificato nelle istruzioni e/o manuali d'installazione, uso e manutenzione;
- la non osservanza delle specifiche tecniche di prodotto
- riparazioni o modifiche apportate dal cliente o da soggetti terzi senza la previa autorizzazione scritta del fornitore
- la mancata o non idonea manutenzione
- quant'altro non riconducibile a vizi originari del materiale o di produzione
- a condizione che il reclamo del cliente sia coperto dalla garanzia e notificato nei termini e modalità richiesta dal fornitore, lo stesso si impegnerà, a sua discrezione, a sostituire o riparare ciascun prodotto o le parti di questo che presentino vizi o difetti
- la garanzia non copre danni e/o difetti dei prodotti derivanti da anomalie causate da, o connesse a, parti assemblate/aggiunte direttamente dal cliente o dal consumatore finale.

SMALTIMENTO DELL'APPARECCHIATURA

Alla fine della sua vita utile il prodotto non deve essere smaltito insieme ai rifiuti urbani. Può essere consegnato presso gli appositi centri di raccolta differenziata predisposti dalle amministrazioni comunali, oppure presso i rivenditori che forniscono questo servizio. Per rimarcare l'obbligo di smaltire separatamente gli elettrodomestici, sul prodotto è riportato il marchio del contenitore di spazzatura mobile barrato.