VALVOLE DI ZONA

VALVOLA A SFERA MOTORIZZATA

SERIE MBA130

La serie ESBE MBA130 è costituita da valvole a sfera motorizzate a 3 vie disponibili in DN 20-25, PN32 con collegamento con filetto maschio o con una combinazione di filetto maschio e femmina.

FUNZIONAMENTO

La serie ESBE MBA130 è costituita da una gamma di valvole a sfera motorizzate a 3 vie con attuatore per l'uso in impianti di riscaldamento e raffreddamento. La valvola è a tenuta in conformità con la norma EN12266-1

L'attuatore è controllato da un segnale a 2 punti ed è consigliato per la funzione di apertura/chiusura (on/off), disponibile per alimentazione a 230 V CA, 50 Hz. L'attuatore viene fornito con un cavo di collegamento attaccato di 0.85 metri, un interruttore ausiliario e un resistore anticondensa per prevenire la condensa nella scheda elettronica.

L'attuatore è montato sulla valvola a sfera con una spina metallica che ne consente il montaggio/smontaggio in modo sicuro, semplice e rapido. La valvola a sfera e l'attuatore hanno un range di regolazione di 90°.

DATI TECNICI

Valvola:

Pressione nominale: PN 32
Temperatura del fluido: max. +90°C
min. 0°C
Coppia (alla pressione nominale): < 4 Nm
Trafilamento -
EN12266-1: classe di perdita interna B, a tenuta
EN12266-1: classe di perdita esterna A, a tenuta
Pressione di esercizio: 3.2 MPa (32 bar)
Collegamenti: Filetto femmina, ISO 228/1
Filetto maschio, ISO 228/1
Fluido: Acqua di riscaldamento (in conformità alla norma VDI2035)
Miscele acqua / glicole, max 50%
(sopra il 20% di miscela, è necessario controllare i dati di pompaggio)

Materiale
Corpo valvola: Ottone CW 617N, nichelato
Manicotto: Ottone CW 617N, nichelato
Sede: PTFE
Guarnizione O-ring: FPM
Sfera: Ottone CW 617N, cromato
Rondella: PTFE
Albero: Ottone CW 614N, cromato
Guarnizione O-ring, albero: HNBR
Guarnizione: Fibra termoresistente
Codolo: Ottone CW 617N, nichelato
Dado: Ottone CW 617N, nichelato

Attuatore:

Temperatura ambiente: max. +50°C
min. 0°C
Grado di protezione: IP44
Classe di protezione: II
Alimentazione: 230 ± 10% V AC, 50 Hz
Segnale di controllo: 2 punti SPST
Assorbimento - funzionamento motore: 3.5 W
- resistore anticondensa: fino a 5 W
Amperaggio interruttore ausiliario: 6(1) A 230 V AC
Tempo di rotazione 90°: 40 secondi
Coppia: 10 Nm

CE LVD 2014/35/EU
EMC 2014/30/EU
RoHS 2011/65/EU
PED 2014/68/EU, articolo 4.3

CABLAGGIO

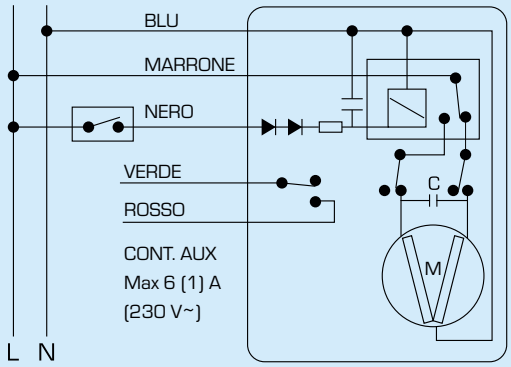

VALVOLA A SFERA MOTORIZZATA
SERIE MBA130

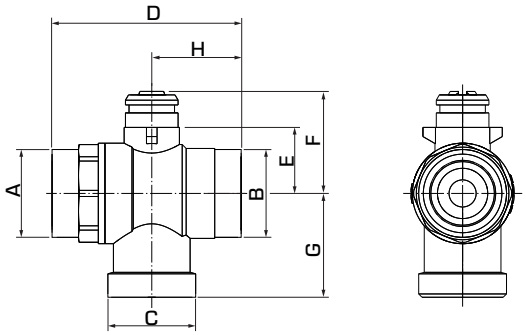

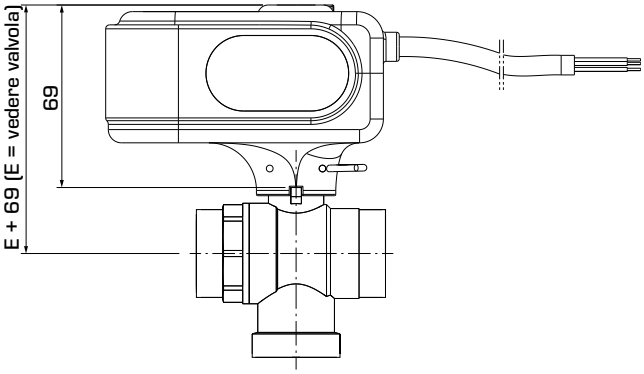

SERIE MBA132, FILETTO MASCHIO

Codice	Riferimento	DN	Kvs*	Collegamento			D	E	F	G	H	Peso [kg]	Nota
				A	B	C							
43102500	MBA132	20	9.6	G 1"	G 1"	G 1"	72	25	39	39	34	0.76	
43102600	MBA132	25	11.3	G 1¼"	G 1¼"	G 1¼"	82	29	43	42	40	0.99	

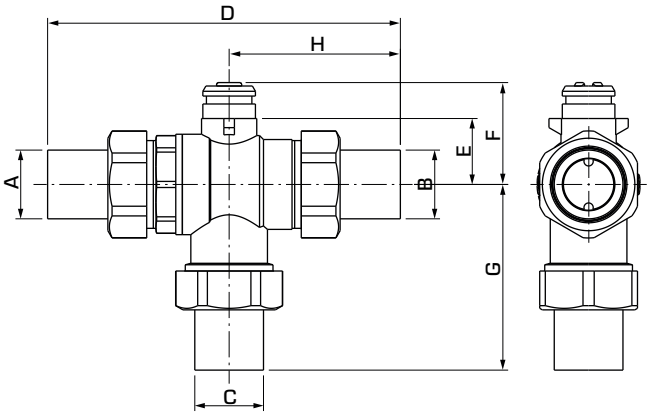

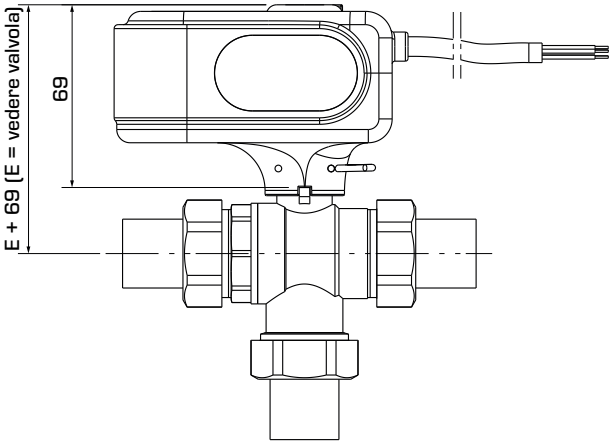

SERIE MBA132, FILETTO MASCHIO CON ADATTATORI

Codice	Riferimento	DN	Kvs*	Collegamento			D	E	F	G	H	Peso [kg]	Nota
				A	B	C							
43102700	MBA132	20	9.6	G ¾"	G ¾"	G ¾"	134	25	38.5	70	65	1.07	
43102800		25	11.3	G 1"	G 1"	G 1"	149	29	42.5	75.5	73	1.46	

* Valore Kvs in m^3/h ad una perdita di carico di 1 bar.

VALVOLA A SFERA MOTORIZZATA

SERIE MBA130

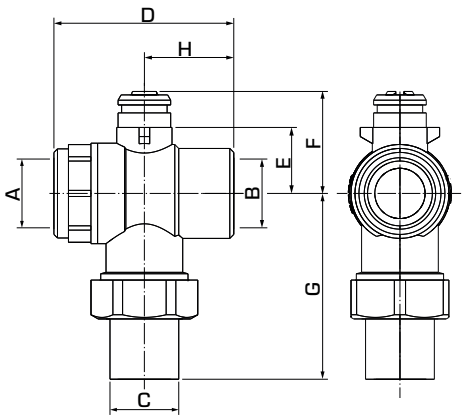

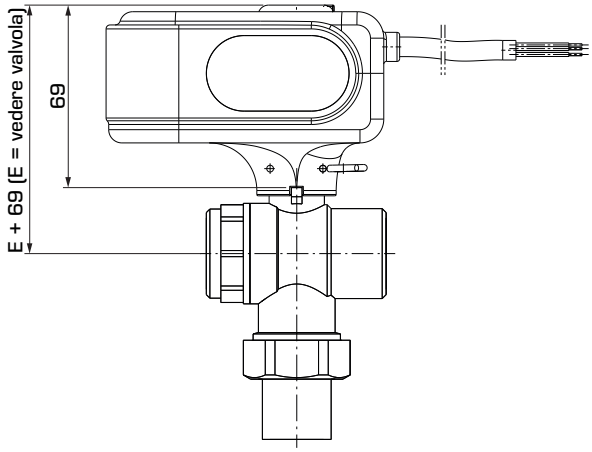

SERIE MBA135, FILETTO FEMMINA, FEMMINA E MASCHIO

Codice	Riferimento	DN	Kvs*	Collegamento			D	E	F	G	H	Peso [kg]	Nota
				A	B	C							
43102100	MBA135	20	9.6	G ¾"	G ¾"	G ¾"	68	25	39	70	34	0.87	1)
43102200	MBA135	25	11.3	G 1"	G 1"	G 1"	81	29	43	76	41	1.14	1)

* Valore Kvs in m^3/h ad una perdita di carico di 1 bar.
Nota 1) Collegamento A, B = filetto femmina, Raccordo C = filetto maschio

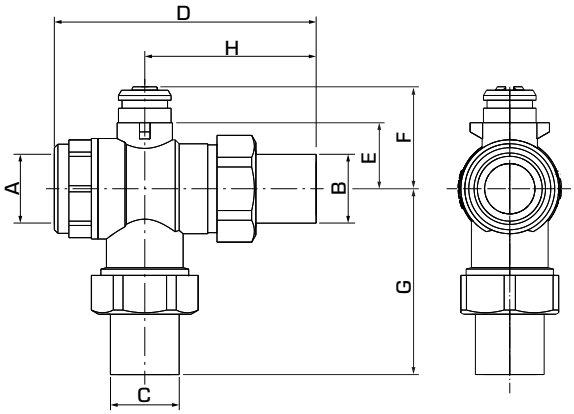

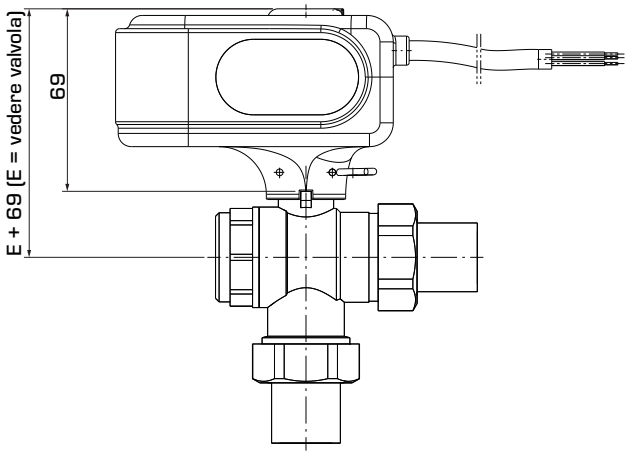

SERIE MBA136, FILETTO FEMMINA, MASCHIO E MASCHIO

Codice	Riferimento	DN	Kvs*	Collegamento			D	E	F	G	H	Peso [kg]	Nota
				A	B	C							
43102300	MBA136	20	9.6	G ¾"	G ¾"	G ¾"	99	25	39	70	65	0.96	1)
43102400	MBA136	25	11.3	G 1"	G 1"	G 1"	115	29	43	76	73	1.32	1)

* Valore Kvs in m^3/h ad una perdita di carico di 1 bar.
Nota 1) Collegamento A = filetto femmina, Raccordo B, C = filetto maschio

5 Serie MBA 13x

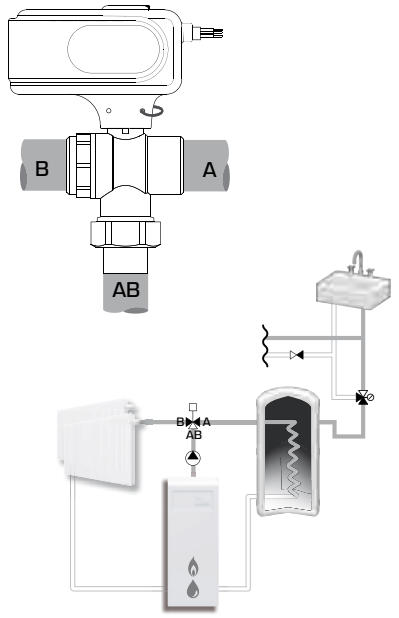

Piping Schematics are General Representations

Series MBA 12x
Series MBA 13x

CE

LVD 2006/95/EC
EMC 2004/108/EC
RoHS 2011/65/EC

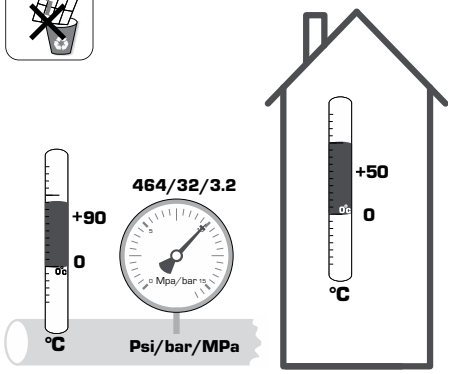

Mtrl.nr. 98140881 • Ritn.nr 9252 utg B • Rev 1412 Printed in EU

1 IP44 POSITION

RECOMMENDED

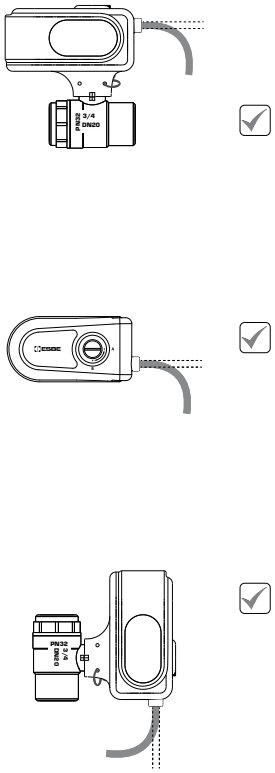

NOT GUARANTEED

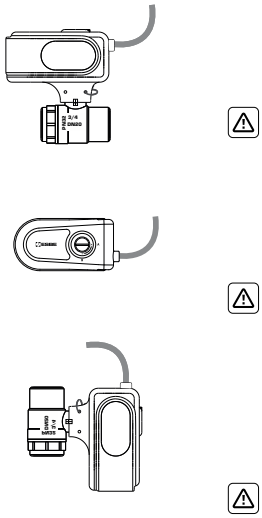

NOT ALLOWED

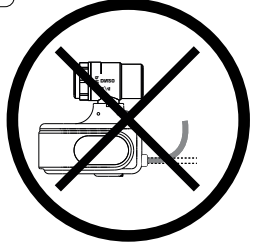

2A Serie MBA 12x

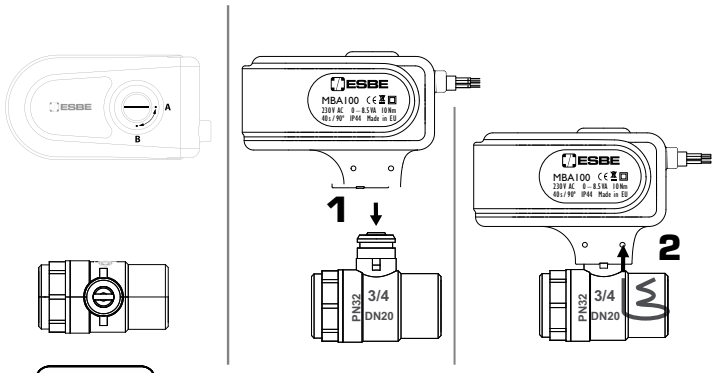

2B Serie MBA 13x

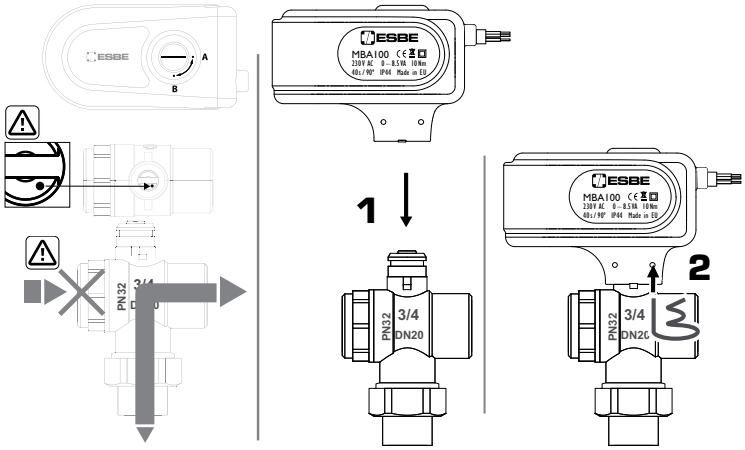

3A Serie MBA 12x

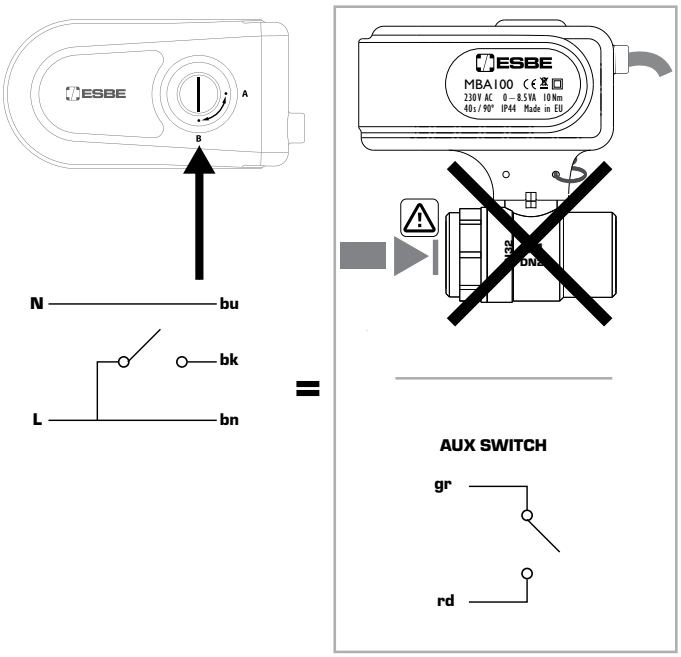

3B Serie MBA 12x

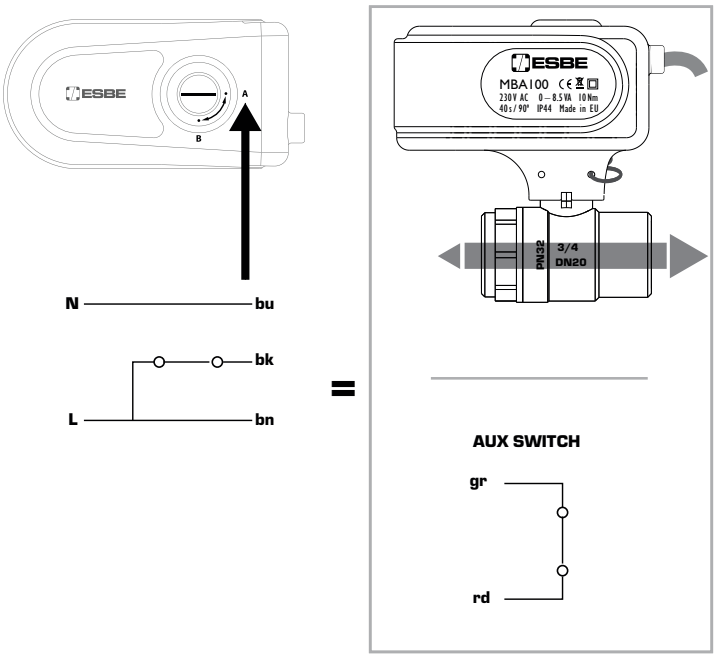

4A Serie MBA 13x

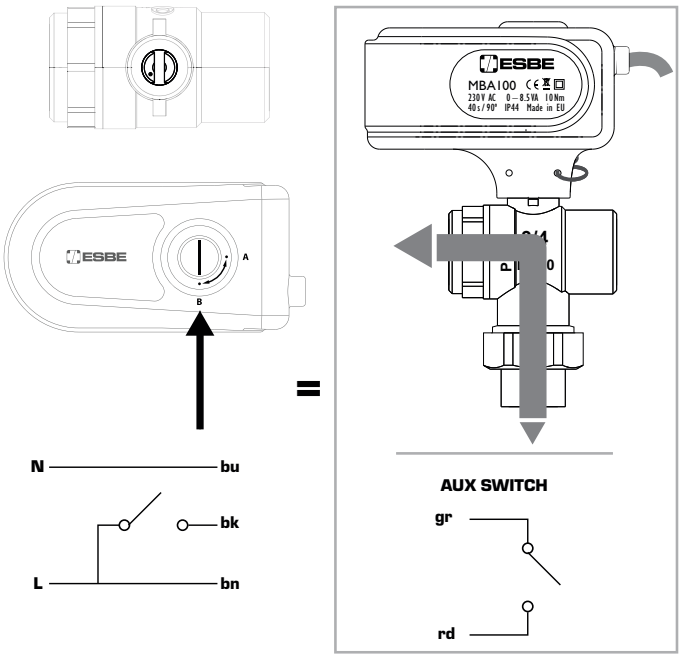
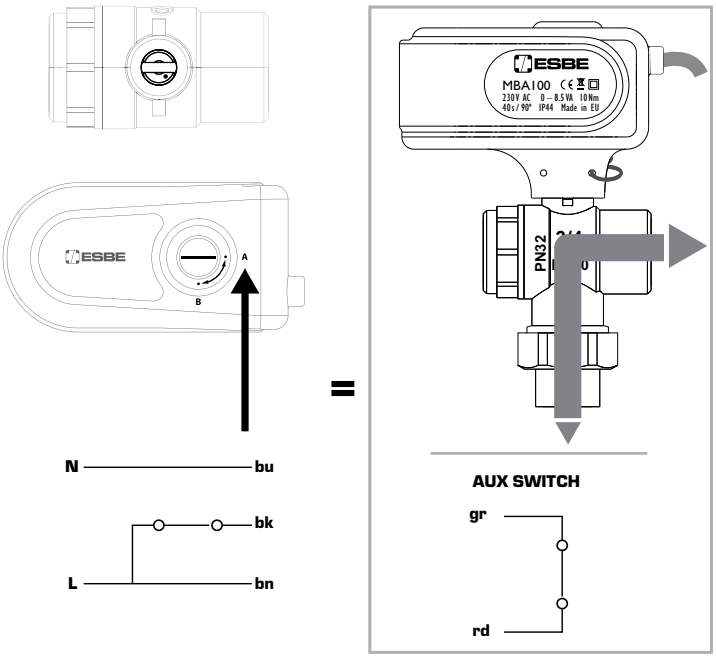
4B Serie MBA 13x